Комбинации дисковых косилок

# GMD 1023 F / GMD 1025 F / GMD 1011 / GMD 1015 / GMD 1030 / GMD 1030 RV
# FC 1025 F / FC 1015 / FC 1030 / FC 1030 RA












## Оглавление


**04 - 05** Ассортимент косилок и косилок-плющилок

**06 - 07** Гидропневматическая подвеска LIFT-CONTROL и система защиты NON-STOP

**08 - 09** Режущий брус OPTIDISC ELITE

**10 - 11** Плющилки KUHN

**12 - 13** Серии GMD 1025 F - FC 1025 F

**14 - 15** Серия GMD 1023 F

**16 - 21** Серия GMD 1011

**22 - 23** GMD 1015

**24 - 25** GMD 8730

**26 - 27** Серии GMD 1030 - FC 1030

**28 - 31** GMD 9530 RV

**32 - 33** Серия FC 1015

**34 - 35** Серия FC 1030 RA

**36 - 37** Технология ISOBUS

**38 - 39** MyKUHN

**40 - 43** Технические характеристики

GMD FC

Комбинации дисковых косилок

# МАКСИМУМ ПРОИЗВОДИТЕЛЬНОСТИ И ОПТИМИЗАЦИЯ КОРМОЗАГОТОВКИ

КОСИЛКИ KUHN ОБЕСПЕЧИВАЮТ ОПТИМАЛЬНУЮ ПРОИЗВОДИТЕЛЬНОСТЬ. ПЛОЩАДИ СЕЛЬХОЗУГОДИЙ С КАЖДЫМ ГОДОМ РАСТУТ, ПРИ ЭТОМ СРОКИ СКАШИВАНИЯ КУЛЬТУР ВЕСЬМА ОГРАНИЧЕНЫ. ПОЭТОМУ ВАЖНО ПРОВЕСТИ РАБОТЫ БЫСТРО, ЭФФЕКТИВНО И СВОЕВРЕМЕННО. ЧТОБЫ ЖИВОТНЫЕ ПОЛУЧАЛИ НАИЛУЧШЕЕ ПИТАНИЕ, НЕОБХОДИМО ЗАГОТАВЛИВАТЬ ВЫСОКОКАЧЕСТВЕННЫЕ КОРМА. В ЭТОМ ВЫ МОЖЕТЕ ПОЛОЖИТЬСЯ НА КОМПАНИЮ KUHN И РАЗРАБАТЫВАЕМЫЕ НАМИ ВЫСОКОПРОИЗВОДИТЕЛЬНЫЕ, НАДЕЖНЫЕ И КАЧЕСТВЕННЫЕ РЕШЕНИЯ.



ЗАГОТОВКА КОРМОВ НАИВЫСШЕГО КАЧЕСТВА
Оснащение широкозахватных комбинаций KUHN, включающее гидропневматическую подвеску LIFT-CONTROL, режущий брус OPTIDISC ELITE, систему бокового смещения и многое другое, позволяет скашивать весь объем растительной массы и получать фураж наивысшего качества.

ЭТАЛОН НАДЕЖНОСТИ
Система защиты PROTECTADRIVE на режущем брусе и подвеска в сочетании с системой отвода при столкновении с препятствием — именно эти две основные особенности косилок KUHN делают их эталоном надежности на рынке!

**GMD** 3123 F | 3125 F | 3525 F | 2811 | 3111 | 3511 | 3511 RS | 4011 | 4411 | 3515 | 4015 | 8730 | 9530 | 10030 | 9530 RV

**FC** 3125 F | 3525 F | 3115 | 3515 | 8830 | 9530 | 10030 | 9330 RA | 9830 RA

# НА ВСЕХ ВАШИХ ПОЛЯХ

Ваша главная цель - производить как можно больше молока и мяса, основываясь на базовом рационе животных? Компания KUHN поможет вам получить качественный и высококалорийный корм, содержащий большое количество питательных веществ и минимальный процент примесей. Системы, которыми оснащены новые комбинации GMD и FC, обеспечивают безупречное копирование рельефа поля и оптимизируют качество среза, сохраняя при этом растительный покров.






### Гибкие фронтальные модули

В раму передненавесных косилок GMD и FC 3125 F/3525 F встроена подвеска с большим ходом: угловое перемещение достигает 30°, а вертикальное смещение — почти 70 см. Давление на грунт всегда равномерно! Секрет подобной гибкости заключается в уникальной кинематике.

### Впечатляющий диапазон перемещения задних секций

Задние модули косилок серий GMD и FC могут копировать практически любой рельеф почвы благодаря следующим особенностям:

- маятниковая кинематика секций;
- гидравлическое боковое смещение на 20 см;
- диапазон вертикальных перемещений около 50 см;
- гибкость углового перемещения примерно 20° с перекрытием 50 см.

Впечатляющие характеристики показывают, что KUHN стремится улучшить качество ваших кормов!





**Возможность формирования узких валков**
При необходимости ширину валков передненавесных косилок можно уменьшить до 1,00–1,20 м. Таким образом колеса трактора не наезжают на валок, корм не сминается и не загрязняется землей.

**Срезают все!**
Для чистого среза всего объема растительной массы на склонах и крутых поворотах модули косилки можно сдвинуть в стороны на 20 см, тем самым увеличивая перекрытие переднего и задних модулей.
В зависимости от комбинации возможны перекрытия от 30 до 70 см. Во время работы водитель может регулировать рабочую ширину непосредственно из кабины.

**GMD** 3123 F | 3125 F | 3525 F | 2811 | 3111 | 3511 | 3511 RS | 4011 | 4411 | 3515 | 4015 | 8730 | 9530 | 10030 | 9530 RV

**FC** 3125 F | 3525 F | 3115 | 3515 | 8830 | 9530 | 10030 | 9330 RA | 9830 RA

# СИСТЕМЫ LIFT-CONTROL И NON-STOP: ЭКОНОМЬТЕ ВРЕМЯ И ДЕНЬГИ!

Почему вопрос рентабельности полевых работ всегда актуален?
- «Погодные окна» становятся все короче.
- Участки становятся все больше и располагаются все дальше друг от друга.
- Вы устанавливаете все более высокие стандарты как для своего хозяйства, так и для клиентов.

Повысьте качество кормов и сократите время простоев, используя гидропневматическую подвеску LIFT-CONTROL и систему защиты NON-STOP.

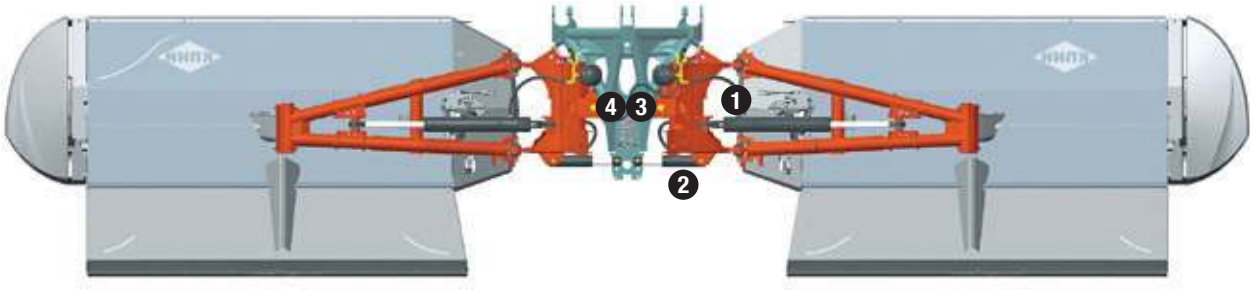


**Система LIFT-CONTROL: умная кинематика**
Косилки этой серии оснащаются эксклюзивной системой, объединяющей гидропневматическую подвеску LIFT-CONTROL с системой защиты NON-STOP.
Положение модуля косилки и режущего бруса обеспечивает превосходное копирование рельефа участка.

**(1)** Цилиндр подвески косилочного модуля.
**(2)** Цилиндр системы защиты NON-STOP.
**(3)** Ось вращения, оптимально расположенная вблизи центра тяжести машины **(4)**.

## Требуйте лучшего

Знаете ли Вы, что можно сэкономить на концентратах до 89 евро/га/год только за счет снижения посторонних примесей в кормах с 4 до 2%*?
Мы поможем Вам производить фураж высочайшего качества и получать соответствующую прибыль.
Мы хотели бы поделиться своим опытом, накопленным за десятилетия производства навесного оборудования для заготовки сена/силоса. Мы расскажем Вам, как производить первоклассные корма для животных и разъясним сильные стороны наших машин, чтобы Вы эксплуатировали их оптимально, а качество кормов оставалось превосходным.

** Источник : Сельскохозяйственная Палата Везер-Эмс, Германия*





**Идеальное копирование рельефа: точная и простая регулировка**
Благодаря гидропневматическим аккумуляторам давление на почву можно регулировать в соответствии с рабочими условиями с максимальной точностью прямо из кабины. Во время работы режущего бруса на него воздействуют силы сопротивления. Когда сопротивление возрастает, благодаря системе LIFT-CONTROL давление блока косилки на землю снижается. На влажной почве низкое давление предотвращает засорение и загрязнение заготавливаемого корма. Сохраняется также и стерня растений, уменьшается пробуксовка и расход топлива. В сухих условиях давление можно увеличить, чтобы оптимизировать контакт со стерней.



**Непрерывное скашивание**
Система LIFT-CONTROL обеспечивает практически постоянное давление на почву. Блок косилки может отклоняться на 25° назад и проезжать над препятствием, а затем автоматически возвращаться в рабочее положение, не прекращая при этом работать. Больше не нужно перезапускать систему и возвращаться назад, чтобы продолжить скашивание.

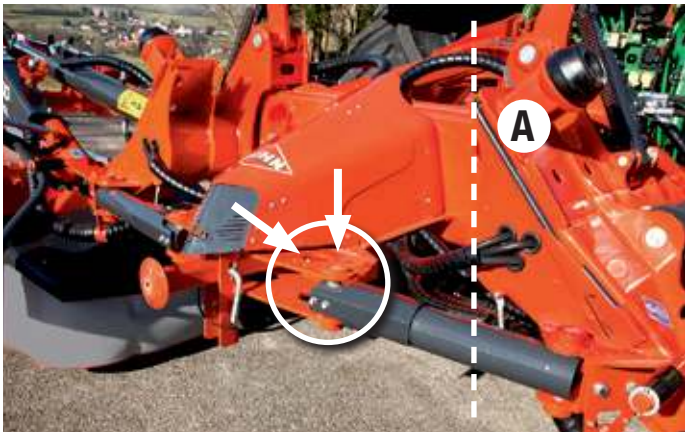


**Безупречный срез**
Дополнительные преимущества:
- эффективная защита от ударов внутренними дисками, точка поворота рычага максимально удалена от первых дисков **(A)**,
- независимая подвеска каждого косилочного модуля предотвращает смещение одного из них вперед, пока другой преодолевает препятствие;
- систему можно регулировать в соответствии с рабочими условиями, например увеличить силу отрыва.

**GMD** 3123 F | 3125 F | 3525 F | 2811 | 3111 | 3511 | 3511 RS | 4011 | 4411 | 3515 | 4015 | 8730 | 9530 | 10030 | 9530 RV

**FC** 3125 F | 3525 F | 3115 | 3515 | 8830 | 9530 | 10030 | 9330 RA | 9830 RA

# ЭТАЛОННЫЙ СРЕЗ: НА ОСТРИЕ ТЕХНОЛОГИЙ

Режущий брус OPTIDISC ELITE разработан совместно с использующими его специалистами — фермерами. Он объединяет в себе качество среза, надежность и удобство эксплуатации.
Брус соответствует двум главным требованиям крупных фермерских хозяйств и подрядчиков:
- не требует смазки в течение всего срока службы;
- идеально совместим с мощными тракторами.

## БЕЗУПРЕЧНОЕ КАЧЕСТВО СРЕЗА

Прибыль в отрасли животноводства напрямую зависит от запасов кормов в силосохранилищах и прессованных тюках. Основная цель — производить как можно больше мяса или молока при базовом рационе животных, оптимизируя вкусовые качества кормов. Для этого необходимо сохранять стерню растений и сводить к минимуму загрязнение кормов примесями. Компания KUHN усовершенствовала технические возможности косилок, что позволяет повысить качество заготавливаемого корма и, как следствие, увеличить прибыль.




**Минимальное расстояние — чистый срез**
В точке расхождения дисков (**A**), расстояние уменьшается, чтобы площадь перекрытия ножей была больше. Аккуратный и равномерный срез даже коротких или легких культур.

**Максимальное расстояние — легкое прохождение потока растительной массы**
В точке схождения дисков (**B**), расстояние увеличено для легкого прохождения потока растительной массы, которая быстро подается назад и не препятствует работе косилки.








**Плавное движение по стеблям**
При работе во влажных условиях вязкая почва может скапливаться перед режущим брусом, но только не в случае с OPTIDISC ELITE! Он оборудуется специальными башмаками, которые плавно скользят по земле и не травмируют стерню растений. Это еще одно преимущество в пользу качества будущего корма и равномерного среза, особенно при работе в тяжелых условиях.

# ВАЖНЕЙШИЕ ЧАСТИ РЕЖУЩЕГО БРУСА ПОД ЗАЩИТОЙ ЛУЧШИХ В СВОЕМ КЛАССЕ КОМПОНЕНТОВ

Сверхпрочные компоненты надежно защищают наиболее важные части режущего бруса:
- особые держатели дисков с двухрядными радиально- упорными шариковыми подшипниками;
- кованые шестерни большого диаметра из прецизионной стали с пятном контакта в 3 зубца;
- диски с чашками из кованной и обработанной по всей площади поверхности стали;
- дисковые башмаки из обработанной стали с возможностью добавления защитного слоя (привинчиванием);
- система защиты PROTECTADRIVE.



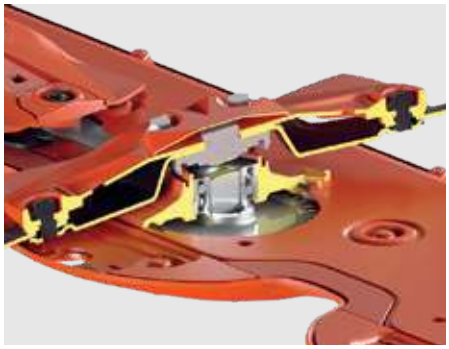

**PROTECTADRIVE: снижение затрат и защита**
При жестком столкновении диска с препятствием вал диска может срезаться над подшипником благодаря тщательно рассчитанной проточке на валу. Шестерни надежно защищены. Менее чем через 15 минут машина снова будет готова к работе, при этом затраты на ремонт весьма незначительны.

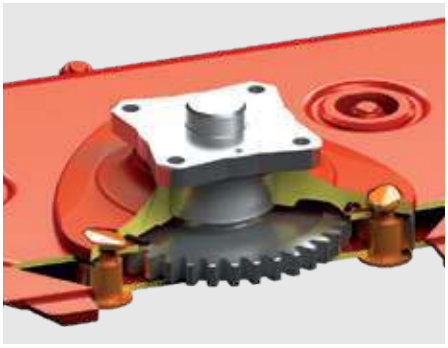

ЭКСКЛЮЗИВНАЯ СИСТЕМА

**Дополнительная прочность в самых важных узлах!**
Дисковые секции крепятся длинными болтами, проходящими через весь режущий брус. Это исключает риск отрыва опор от режущего бруса в случае удара. С помощью этой высоконадежной системы удерживается шестерня привода дисков, что в итоге снижает затраты на ремонт.



ЭКСКЛЮЗИВНАЯ СИСТЕМА

**Увеличенный срок службы машины**
Амортизаторы встроены в соединение между режущим брусом и рамой. Препятствия оказывают минимальное влияние на конструкцию машины даже при работе на большой скорости.



**Система быстрой замены ножей: полностью фиксируемое крепление**
В стандартном исполнении косилки оснащаются системой быстрой замены ножей FAST-FIT. Мощная пластинчатая пружина постоянно давит на фиксатор ножей, обеспечивая дополнительную защиту механизма. Замена ножей занимает всего несколько минут.



**Свободное вращение ножей**
Ножи свободно вращаются на 360°, обеспечивая превосходное качество среза и увеличивая срок службы машины.

# СРЕЗАНИЕ И ПЛЮЩЕНИЕ: ДВОЙНОЕ КАЧЕСТВО

## РОТОР DIGIDRY С ПОВОРОТНЫМИ СТАЛЬНЫМИ ПАЛЬЦАМИ, ПРЕДНАЗНАЧЕННЫЙ ДЛЯ РАБОТЫ В СЛОЖНЫХ УСЛОВИЯХ

Стальные пальцы весьма эффективны при работе как с тяжелыми, длинностебельными или спелыми, так и с короткостебельными культурами. Благодаря большой пропускной способности плющилки поток растительной массы, проходящий через компоненты машины, выравнивается. Так как масса недолго находится внутри машины и отсутствует повторная переработка, потребляемая мощность снижается. Благодаря расположению пальцев масса взрыхляется и подбрасывается вверх, прежде чем упасть обратно в валок. В результате получаются однородные, вспушенные валки. Чем быстрее масса просушится, тем богаче энергией и питательными веществами будет корм. На небольшой скорости стальные пальцы плющилки могут обрабатывать даже люцерну.





**Частота вращения ротора: ваш выбор и ваш комфорт!**
Плющилку легко адаптировать к обрабатываемой культуре с помощью двухступенчатого центрального переключателя. Снижайте скорость (до 755 мин$^{-1}$) для обработки хрупких культур и уменьшайте расход топлива, например при поздней уборке небольшого количества растительной массы. Увеличивайте скорость (до 1000 мин$^{-1}$) при работе с плотной массой.



ОБОРУДОВАНИЕ KUHN

**Встроенная защита ротора**
Приводной вал роторной плющилки защищен срезным болтом. Если в косилку подпадает посторонний предмет, машина и привод остаются в полной безопасности.

# ПОЛИУРЕТАНОВЫЕ ВАЛЬЦЫ SQUAREFLEX: ДЛЯ ХРУПКОГО ФУРАЖА

Добавление бобовых культур в корм снижает потребность в концентратах, но только в том случае, если на срезанной культуре остаются листья.
Испытания, проведенные французским агрономическим институтом Arvalis, Палатой сельского хозяйства и компанией FD Machinery в 2016 году, подтвердили преимущества использования вальцов:
- экономия до 100 евро/га;
- более 80 % сухого вещества уже на второй вечер (другими методами такой процент достигается только на третий вечер).

Эти преимущества несомненно заставляют задуматься о приобретении плющилки с вальцами!
Специальные полиуретановые насечки вальца равномерно захватывают культуру, а благодаря его большому диаметру масса не скапливается и легко отводится в заднюю часть косилки.







**Идеальная синхронизация**
Нижний валец приводится в движение двумя редукторами и необслуживаемой трансмиссией, а верхний — специальным зубчатым колесом. Идеальная синхронизация и минимум времени на техобслуживание.

**Простота регулировки**
Давление между вальцами легко регулируется винтом. Также можно увеличить и расстояние между вальцами, чтобы препятствия легко проходили между ними.

**GMD** 3125 F | 3525 F **FC** 3125 F | 3525 F

# ЦЕЛЬ — ВЫСОКАЯ ПРОИЗВОДИТЕЛЬНОСТЬ

**Передненавесные косилки и косилки-плющилки с исключительными характеристиками:**
- гидропневматическая подвеска модулей косилки LIFT-CONTROL для идеальной адаптации к рельефу поля;
- необслуживаемый режущий брус OPTIDISC ELITE для оптимального среза;
- система PROTECTADRIVE для защиты при столкновении с препятствиями;
- система быстрой замены ножей FAST-FIT;
- простые регулировки для удобства оператора;
- возможность выбрать плющилку с поворотными стальными пальцами или с вальцами;
- мощная и надежная навеска кат. 2 (без A-образной рамы), обеспечивающая оптимальный клиренс для карданного вала BOM.




ЭКСКЛЮЗИВНАЯ СИСТЕМА

## ФУНКЦИОНАЛЬНАЯ КОНСТРУКЦИЯ

Головка переднего модуля имеет не только привлекательный внешний вид, но и функциональное наполнение. Компактная рама обеспечивает хорошую обзорность как при скашивании, так и при транспортировке. Соединительная рама включает узел подвески, способствующий превосходному копированию рельефа поля.

## Соединительные рычаги

Особая кинематика достигается благодаря двум мощным нижним соединительным рычагам, установленным на больших шаровых шарнирах. В местах подсоединения к трактору рычаги расположены ниже, чем спереди. В ходе работы это создает динамическую нагрузку, приподнимающую косилочный модуль и оптимизирующую адаптацию к рельефу холмистых участков.







### Превосходное копирование рельефа местности

Фронтальные модули косилки достаточно гибкие и могут плавно адаптироваться к изменениям рельефа участка. Они часто подвергаются воздействию экстремальных нагрузок, поэтому наши инженеры разработали шарнирное соединение маятникового типа, которое позволяет модулям двигаться во все стороны. Они могут отклоняться слева направо под углом до 30°, а вертикальное смещение составляет около 70 см!

### Быстрые и простые настройки

Давление на грунт легко регулируется с помощью гидравлической подвески. Встроенный цилиндр обеспечивает подъем блоков косилки на краю поля, поэтому в гидравлике передней части трактора напряжение не возникает. Передненавесные модели серии FC оснащаются рычагом для выбора скорости плющения (755 или 1000 мин$^{-1}$).







### Узкие валки — безупречный корм

Для предотвращения наезда трактора на валок передненавесные косилки серии GMD оборудованы с обеих сторон валкообразующими барабанами, которые формируют заготавливаемую массу в валок шириной от 1,00 до 1,20 м.
На моделях серии FC плющилка при необходимости помогает уменьшить ширину валка до 1,20 м.

### Широкое модульное перекрытие

Для чистого среза на склонах и поворотах перекрытие между передним и задними модулями можно регулировать гидравлически в пределах от 30 до 70 см (в зависимости от модели комбинации), и даже на ходу. Это большое преимущество для тракторов с широкой колеей и большими колесами.

### FLEXPROTECT: гибкая защита

Больше никаких деформаций боковых кожухов от удара с препятствием! Выполненные из специального гибкого пластика, кожухи FLEXPROTECT сминаются, не допуская поломку и повреждение косилки, а затем возвращаются в исходное состояние.

**GMD 3123 F**

# КОГДА НА ВСЕХ ПОЛЯХ ЛЕГКО

Передненавесная косилка модели GMD 3123 F идеально подходит для тех фермерских хозяйств, где требуется более легкая машина, адаптированная к тракторам мощностью от 80 л. с. Компактная конструкция и небольшая масса косилки позволяют работать как на холмистых, так и на ровных участках. Благодаря шарнирному соединению маятникового типа, допускающему отклонение на ± 12°, модуль косилки эффективно копирует рельеф участка. Для получения валка шириной от 1,2 до 1,4 м используется два валкообразующих колеса (стандартная комплектация).



**Легкая и компактная косилка**
Модель GMD 3123 F идеально агрегатируется с тракторами средней мощности. Благодаря небольшой массе и уменьшенному свесу давление на переднюю ось снижается, что обеспечивает плотный контакт модуля с почвой по всей ширине захвата. Две пружины подвески, соединенные с трактором, ограничивают давление на почву и сохраняют растительный покров.



**Оцените качество скошенной массы**
Машина оснащена режущим брусом OPTIDISC ELITE, который зарекомендовал себя благодаря исключительной прочности и превосходному качеству среза в любых рабочих условиях. Четко рассчитанное направление вращения оптимизирует качество среза, перемещение растительной массы к центру машины и формирование валка.



**Устойчивость в любых условиях**
Чего ожидает от машины оператор? Конечно же, гибкости эксплуатации: адаптируемости к рельефу участка, устойчивости в транспортном положении и при подъеме на поворотах.
Все эти возможности обеспечивает мощная листовая рессора, встроенная между рамой сцепного устройства, а также маятниковое сочленение и конструкция рамы косилки.



# КОМФОРТ ЭКСПЛУАТАЦИИ ВПЛОТЬ ДО САМЫХ ДИСКОВ

Качество работы и компактная конструкция являются отличительными особенностями косилок моделей GMD 2811, 3111 и 3511. Эти модели могут работать на любом участке и в любых условиях. Возможности копирования рельефа участка, обеспечиваемые системой LIFT-CONTROL, а также шарнирное соединение маятникового типа блока косилки соответствуют самым высоким требованиям, эффективно предотвращая загрязнение будущего корма.



**Легкая и удобная сцепка**
Чтобы сбалансировать массу косилки при агрегатировании с трактором, не нужно менять длину рычагов навески трактора. При раскладывании агрегата в рабочее положение высота среза автоматически устанавливается на 45/50 мм (1,77/1,95 дюйма), специальная настройка не требуется.



**Адаптируется к тракторам с большими колесами**
Благодаря возможности смещения на 19 см (7,48 дюйма) модели GMD 1011 можно легко адаптировать к широким колесам трактора. Это оптимизирует перекрытие при работе в комбинации с передненавесной косилкой.



**Простая и безопасная транспортировка**
Продольное транспортное положение косилок GMD 1011 обеспечивает водителю хороший задний обзор. Это положение также является стояночным, что упрощает въезд в узкий гараж. Широкие парковочные стойки обеспечивают устойчивость во время хранения.




**Уверенное управление**
Управление косилкой осуществляется легко и точно при минимальных требованиях к гидравлике, что также оптимизирует время срабатывания необходимых функций. Для подъема и опускания модуля требуется только один гидравлический клапан. Минимальный клиренс при подъеме, равный 40 см (15,75 дюйма), позволяет проезжать через препятствия и уже скошенную растительную массу.

## Центральное шарнирное сочленение: идеальный баланс

На моделях с системой LIFT-CONTROL модуль косилки подвешен на уровне своего центра тяжести и благодаря шарнирному соединению маятникового типа работает плавно и стабильно даже на очень неровных участках. Эта система обеспечивает превосходное копирование рельефа участка, тем самым защищая стебли растений и минимизируя загрязнение корма. Угол наклона режущего бруса обеспечивает чистый и четкий срез в любых условиях.



**GMD** 2811 | 3111 | 3511 | 3511 RS

# СОВРЕМЕННОЕ, ПРАКТИЧНОЕ И НАДЕЖНОЕ РЕШЕНИЕ.



**Практичность в приоритете**
При выборе оборудования на дизайн обращают внимание только в том случае, если он представляет дополнительную ценность.
Вам, несомненно, понравится, как органично в новое шасси моделей GMD 1011 LIFT-CONTROL встроен ящик для хранения ножей.




**Гарантия надежности KUHN**
Конструкция шасси, рычагов и сочленений говорит сама за себя: компания KUHN гарантирует прочность и долговечность.




**Уменьшенный объем техобслуживания**
С техобслуживанием через каждые 100 часов больше нет необходимости смазывать вторичный BOM каждый день.

## GMD 3511 RS: чистый фураж

Косилки модели GMD 3511 RS предназначены для скашивания хрупких культур, а также для работы на лугах и пастбищах в преимущественно влажных условиях или на болотистых почвах. Чтобы трактор не наезжал на скошенную массу, ширину валка можно уменьшить до 1,40 м (4,6 фута). Так масса не будет придавливаться к земле и, следовательно, загрязняться почвой.



# МАКСИМАЛЬНАЯ ПРОИЗВОДИТЕЛЬНОСТЬ НАВЕСНОЙ КОСИЛКИ

Модели GMD 4011 и 4411 открывают путь к невиданным ранее уровням производительности, достигая скорости кошения до 5 гектаров (12 акров) в час.
Для повышения производительности просто добавьте фронтальную косилку GMD 3123 F, GMD 3125 F или GMD 3525 F рабочей шириной 3,1 м и 3,5 м соответственно, чтобы общая рабочая ширина составила 7,6 м. На моделях GMD 4011 и GMD 4411 возможно дополнительное смещение 19 см, что обеспечивает идеальное перекрытие между передней и задней косилками. Достигаемый уровень производительности почти соответствует некоторым триплексным комбинациям, но стоимость данных моделей гораздо ниже.





**Легкое и контролируемое маневрирование**
Режущий брус опускается и поднимается легко и точно. Всего один регулирующий клапан одностороннего действия с приводом от трактора обеспечивает ход 40 см на обеих косилках. Не нужно поднимать 3-точечную навеску трактора, чтобы при повороте получить достаточный клиренс.




**Подвеска для работы и транспортировки**
Косилки GMD 4011 и GMD 4411 оборудованы гидропневматической подвеской, которая делает вождение более плавным и комфортным, смягчает удары и повышает устойчивость машины при движении по неровной дороге и при разворотах.




**Два валка для чистого корма**
Дополнительно поставляемый разделитель валков для модели GMD 4411 позволяет укладывать срезанный растительный корм двумя валками. Колеса трактора перемещаются между валками, не повреждая и не загрязняя срезанный корм.

# ПРОСТО И ЭФФЕКТИВНО

Агрегаты GMD 3515 и 4015, дополняющие широкий модельный ряд дисковых косилок KUHN, работают на ширине 3,5 и 3,95 м соответственно. Их можно комбинировать с передненавесной косилкой для повышения производительности хозяйств с высокой долей производства кормов. При вертикальном складывании на 125° в транспортном положении центр тяжести находится позади трактора, при этом обеспечивается компактность комбинации передне- и задненавесной косилки.






**Вертикальное складывание на 125°**
Отклоненное от вертикали положение повышает устойчивость при транспортировке. Расположение центра тяжести ближе к трактору улучшает управляемость и комфорт при движении. Кроме того, складная система делает агрегат более компактным и уменьшает задний свес. Конструкция обеспечивает безопасность при транспортировке, особенно когда косилка сцеплена с передненавесной. Для экономии места машину можно также хранить в этом положении, используя дополнительные парковочные стойки.

**Копирование рельефа участка**
Косилочный модуль оснащен гидравлической системой управления подъемом, которая снижает нагрузку режущего бруса на грунт. Это позволяет сохранять растительный покров, особенно во влажных условиях. Косилка оснащается эксклюзивной системой, объединяющей гидропневматическую подвеску LIFT-CONTROL с системой защиты NON-STOP. Если на пути встречается препятствие, косилочный модуль смещается назад, поднимаясь и преодолевая его, а затем автоматически возвращается в исходное положение.








**Качество фуража**
Косилочный модуль крепится к центру рамы, благодаря чему создается маятниковый эффект, позволяющий эффективно копировать рельеф холмистой местности. На разворотной полосе блок косилки поднимается при помощи гидравлики простым нажатием клапана. При этом увеличивается дорожный просвет (не менее 350 мм у первого диска).

**Во главе угла — косилка**
Усовершенствованный режущий брус OPTIDISC ELITE гарантирует чистый и равномерный срез в любых условиях. Режущий брус OPTIDISC ELITE отличается эксклюзивным оснащением: соединение с рамой через сайлентблоки, защитный модуль PROTECTADRIVE с большим посадочным местом под подшипник, система быстрой замены ножей FAST-FIT. Отсутствие необходимости в замене масла предотвращает простои.






**GMD 8730**

# МАКСИМУМ ПРОИЗВОДИТЕЛЬНОСТИ — МИНИМУМ ЭНЕРГОЗАТРАТ!

Высокая производительность при минимальном энергопотреблении, доступная каждому, — вот основное преимущество триплексной комбинации. При массе менее 1900 кг она может агрегатироваться с тракторами мощностью от 120 л. с. в зависимости от рабочих условий. Благодаря гидропневматической подвеске LIFT-CONTROL и необслуживаемому режущему брусу OPTIDISC ELITE косилка GMD 8730 — это отличное решение для комфортной работы и экономии времени.

## Система LIFT-CONTROL: экономичность во всем

Мы знаем, что время — деньги, поэтому позаботились о том, чтобы регулировка компенсирующего давления занимала всего несколько секунд! Цилиндры оснащены дополнительной камерой, соединенной с азотными аккумуляторами. Таким образом, давление легко регулируется в зависимости от рабочих условий. Гидравлическая система NON-STOP обеспечивает гибкую индивидуальную защиту двух модулей косилки и возвращает их в рабочее положение после столкновения с препятствием. Именно на склонах система LIFT-CONTROL показывает свои главные преимущества — гораздо меньший расход топлива и максимальную производительность.

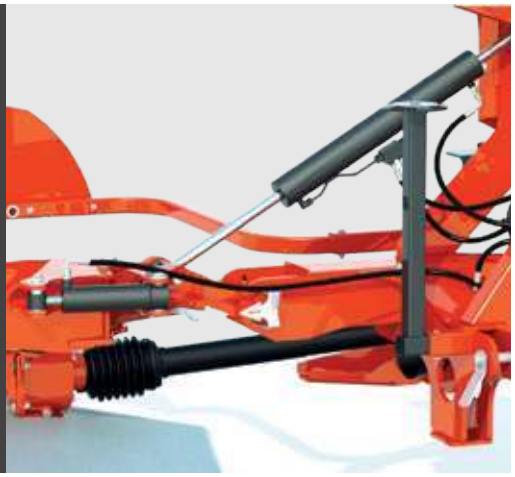







**Индивидуальный подъем модулей косилки в стандартной комплектации**
В ходе работы вам понадобится всего один клапан для подъема фронтального модуля и еще один — для задних.
Индивидуальный подъем задних модулей — большое преимущество при работе на склонах. Он позволяет легко и быстро маневрировать.
Нужный модуль переводится в транспортное положение при помощи клапана двойного действия.




**Модули косилки, отвечающие вашим требованиям**
Предусмотрено три варианта установки косилочных модулей на рычагах (**1**, **2**, **3**) В зависимости от рабочих условий можно выбрать срез по всей ширине захвата или увеличить перекрытие между фронтальным и задними модулями.



**Компактное хранение**
При складывании тройной комбинации GMD 8730 вы сразу же отметите ее компактность. Машину можно поставить на хранение вертикально без дополнительного оборудования. Будьте уверены: агрегат поместится практически в любом гараже. Боковые кожухи FLEXPROTECT автоматически складываются для транспортировки и хранения.

**GMD** 9530 | 10030 **FC** 8830 | 9530 | 10030

# ШИРИНА ЗАХВАТА, О КОТОРОЙ МЕЧТАЕТ КАЖДЫЙ ФЕРМЕР

Дополнительная энергия и чистый фураж без посторонних примесей крайне важны для аграриев. Наши машины обладают исключительными характеристиками благодаря следующим решениям:

- превосходное копирование рельефа участка гидропневматической подвеской LIFT-CONTROL, особая конструкция рамы и центральное шарнирное сочленение маятникового типа на модулях косилки;
- оптимальный срез при помощи необслуживаемого режущего бруса OPTIDISC ELITE;
- система быстрой замены ножей FAST-FIT;
- эффективная защита машины при наезде на препятствие с системой PROTECTADRIVE;
- большое регулируемое перекрытие среза между фронтальным и задними модулями;
- удобство эксплуатации, простые настройки.



## Удобное управление из кабины

Блок управления KFA11 значительно упрощает настройку машины.
Функции управления из кабины включают:
- складывание/раскладывание;
- индивидуальный подъем модулей;
- давление модуля на почву, передаваемое гидропневматической подвеской LIFT-CONTROL.





### Индивидуальный подъем модулей с помощью гидравлики

Возможность индивидуального подъема задних модулей косилки с помощью гидроцилиндров является большим преимуществом при работе на клиновидных участках, а также ускоряет и упрощает маневрирование. Подъем можно выполнить непосредственно из кабины через блок управления KFA11. В то же время система снижает давление на почву, обеспечивая защиту растительного покрова, меньший износ режущего бруса и оптимизацию энергопотребления.



### Удобство транспортировки

При транспортировке комбинации в сложенном положении машина располагается близко к трактору. Это дает очевидные преимущества:
- компактные дорожные габариты;
- расположение центра тяжести близко к трактору;
- уменьшение нагрузки на заднюю ось трактора;
- боковые кожухи автоматически складываются, уменьшая транспортную высоту.



### Компактное хранение

Машина поставляется с двумя парковочными стойками в стандартной комплектации. Они позволяют парковать машину в сложенном положении, что значительно экономит пространство.

**GMD 9530 RV**

# НОВЫЙ ПОДХОД К ВАЛКОВАНИЮ

Помимо системы валкования со шнеком, модель GMD 9530 RV оснащена такими хорошо зарекомендовавшими себя техническими компонентами KUHN, как система LIFT-CONTROL, а модель GMD серии 1030 — системой сдвига косилочного модуля. Рабочая ширина составляет от 9,10 до 9,50 м в сочетании с фронтальным блоком шириной 3,10 м, что позволяет удовлетворить потребности крупных фермерских хозяйств, кооперативов и подрядчиков, стремящихся к высокой производительности.





**Долговечная конструкция**
Валкообразующие шнеки и режущие аппараты приводятся в действие по отдельности карданным валом и редуктором, что придает машине большую мощность и высокую надежность. Кулачковые муфты с автоматическим возвратом и сдвиговые болты в боковых редукторах, которые приводят в действие шнеки и режущий аппарат, защищают компоненты машины. Такая конструкция GMD 9530 RV обеспечивает оптимальное удобство при работе и эффективность.

**Шнеки, предназначенные для интенсивной эксплуатации**
Валкообразующие шнеки большого диаметра (Ø 500 мм) вращаются со скоростью 900 об/мин, что отвечает высоким стандартам в плане износостойкости и снижает затраты на техническое обслуживание. Они обеспечивают высокую производительность даже при больших объемах кормов. Валкообразующие шнеки оснащены сменными износостойкими пластинами Hardox®, которые увеличивают срок службы механизма.



**Множество вариантов укладки**
Модель GMD 9530 RV обладает высокой адаптивностью, что позволяет эффективно работать с различными видами кормов и уборочного материала. Машина может сформировать валок за один проход по всей рабочей ширине 9,50 м, что позволяет сэкономить на стоимости граблей.
Ширину валка можно регулировать в диапазоне от 1,60 до 2,00 м путем изменения положения косилочных модулей и дефлектора.
Эта косилка также оснащена функцией индивидуального и гидравлического подъема валкообразующих аппаратов, что позволяет выбирать между режимом плоской укладки и укладкой с одним поднятым аппаратом.



**Непревзойденная точность скашивания**
Качество кошения является приоритетным моментом для заказчиков. Режущий брус OPTIDISC ELITE отвечает этим требованиям благодаря концепции переменного шага между дисками, которые расположены под небольшим углом и обеспечивают значительное перекрытие. Благодаря смазке на весь срок службы этот режущий брус не требует технического обслуживания, гарантируя надежность в течение длительного времени.



**Более компактная модель**
При ширине 3 м и высоте 4 м эта машина компактна и имеет вес, сопоставимый с косилкой-плющилкой, что облегчает ее перемещение по дорогам. Валкообразующий шнек расположен очень близко к трактору, за счет чего существенно уменьшается размер свеса, а масса снижается до 3,3 т. Это означает, что для большинства рабочих условий достаточно трактора мощностью 200 л. с.



**Оптимальное копирование рельефа участка**
Подвеска с масляно-пневматическими аккумуляторами обеспечивает превосходное следование рельефу местности, а давление на грунт можно регулировать для адаптации к условиям участка. Косилка оснащается эксклюзивной системой LIFT-CONTROL, объединяющей гидропневматическую подвеску с системой защиты NON-STOP. Если косилка наезжает на препятствие, она поворачивается назад, создавая дополнительный подъем, чтобы инструмент мог легче пройти через препятствие. После преодоления препятствия машина автоматически возвращается в рабочее положение.



**GMD 9530 RV**

# КОНТРОЛИРОВАТЬ ВСЕ ВАЖНЫЕ ФУНКЦИИ В ОДНО КАСАНИЕ

Дисковая косилка GMD 9530 RV с валкообразующим шнеком может управляться либо с помощью блока управления KFA 12, либо с помощью терминала ISOBUS, сертифицированного AEF, и джойстика, сертифицированного AUX-N.

## ПРОСТОЙ И УДОБНЫЙ В ИСПОЛЬЗОВАНИИ БЛОК УПРАВЛЕНИЯ



В стандартной комплектации косилка оснащена блоком KFA 12 для управления всеми функциями из кабины трактора. Этот первоклассный, простой и удобный в использовании блок управления обеспечивает практичную рабочую среду и облегчает управление разворотом.

- Индивидуальный подъем косилочных модулей.
- Регулировка подвески: превосходное копирование рельефа и точные настройки.
- Переключение между рабочим и транспортным положением.
- Управление смещением косилочного модуля: регулировка рабочей ширины от 9,10 до 9,50 м.
- Подъем валкообразующих шнеков: для укладки массы в расстил и ускорения сушки.. Валкообразующие шнеки продолжают вращаться, создавая эффект взъерошивания и направляя корм к центру для облегчение подбора.



# ВЗГЛЯНИТЕ НА ПРОЦЕСС СКАШИВАНИЯ ПО-НОВОМУ С СИСТЕМОЙ ISOBUS MOWER CONTROL

Управлять косилкой GMD 9530 RV можно с помощью комплекта ISOBUS MOWER CONTROL, разработанного для широкозахватных косилочных модулей. Оцените преимущества более практичной системы управления последовательностью складывания и раскладывания, индивидуальным подъемом косилочных модулей, регулировкой смещения, счетчиками площадей, регулировкой подвески и т. д. Также воспользуйтесь дополнительными автоматизированными функциями, такими как управление последовательностью разворота и индивидуальный подъем/опускание косилочных модулей в угловых зонах (сертифицированная функция секционного управления TC-Section Control).




Всеми функциями можно управлять с помощью существующего терминала ISOBUS трактора или с помощью решений KUHN ISOBUS CCI 60, CCI 800 или CCI 1200. Создайте более эргономичную рабочую среду, выводя различные функции машины в виде значков на джойстик, сертифицированный AUX-N, или джойстик ISOBUS CCI A3.

Более подробную информацию о терминалах, которые можно использовать для управления GMD 9530 RV, см. на стр. 37.



**FC 3115 | 3515**

# КОМБИНИРОВАНИЕ ИМЕЕТ ЗНАЧЕНИЕ!

Компания KUHN впервые объединила в одной машине плющильный аппарат, подвеску LIFT-CONTROL и возможность вертикального складывания, чтобы представить новые передненавесные косилки-плющилки моделей FC 3115 и FC 3515! Эти модели дополняют ряд косилок-плющилок KUHN с рабочей шириной 3,10 и 3,50 м. Они разработаны для фермерских хозяйств и подрядчиков и могут использоваться с передненавесной косилкой для увеличения производительности.




## Они объединяют в себе системы, которые привели KUHN к успеху:

- модуль косилки с гидропневматической подвеской LIFT-CONTROL и системой защиты NON-STOP для превосходного копирования рельефа участка;
- впечатляющее качество среза благодаря необслуживаемому режущему брусу OPTIDISC ELITE;
- система PROTECTADRIVE для защиты машины при столкновении с препятствием;
- система быстрой замены ножей FAST-FIT;
- комфортная работа, простые настройки;
- выбор механизма плющения: поворотные стальные пальцы или вальцы.





**Оптимизированная система подвески трактора**
Нет необходимости изменять длину рычагов навески трактора. Система надежно зафиксирована соединительными вилками — теперь модуль косилки еще более устойчив и в поле, и при транспортировке. Благодаря функции смещения на 15 см можно оптимизировать положение модуля относительно трактора или фронтального орудия.



**Еще более компактная и устойчивая в поле и при транспортировке**
Косилка-плющилка складывается под углом 126°, что делает ее очень компактной для транспортировки. Оптимальный баланс массы между машиной и трактором обеспечивает превосходную устойчивость при передвижении по дороге и между участками.



**Работаете на склонах или с тракторами средней мощности?**
Дополнительная система опор и противовес снижают нагрузку на рычаги сцепки.

OPTIDISC ELITE

## ЭКОНОМИЯ ЗАТРАТ НА ТЕХНИЧЕСКОЕ ОБСЛУЖИВАНИЕ

Режущий брус OPTIDISC ELITE не требует обслуживания. Для пальцевой плющилки необходима только замена масла в основном редукторе и приводе каждые 500 часов или раз в год.



**FC 9330 RA | 9830 RA**

# КОШЕНИЕ, ПЛЮЩЕНИЕ И… ВАЛКОВАНИЕ

Косилки-плющилки FC 9330 RA и FC 9830 RA с ленточным транспортером — решение для тех, кому требуется машина, сочетающая в себе качество работы и максимальную производительность и одновременно с этим отличающаяся надежностью и исключительным комфортом для оператора. Косилка ориентирована на подрядчиков и крупных фермеров и удовлетворит запросы самых требовательных предприятий. Легкость, компактность, совместимость с ISOBUS и эксплуатационную гибкость оценят водители, которым приходится работать с косилкой много дней подряд.



## Когда высокая производительность идет рука об руку с компактностью

Конструкция машины ограничивает передачу нагрузки на заднюю ось, при этом алюминиевый транспортер и косилочные модули располагаются максимально близко к трактору. Небольшая масса и продуманное расположение центра тяжести оптимизируют баланс и устойчивость трактора для безопасной транспортировки. Нормативные требования к максимальной нагрузке на ось полностью соблюдены. Легкость косилки также является преимуществом: снижается требуемая мощность и уплотнение почвы. Кроме того, гидропневматическая подвеска оптимально копирует рельеф участка, сохраняя тем самым растительный покров.





### Высокоточное формирование валков для безупречного результата

Высококлассное оборудование KUHN, входящее в стандартную комплектацию, позволит Вам по максимуму использовать потенциал машины. Благодаря системе группировки валка и лентам транспортера с гидравлическим управлением, контролируемым с терминала ISOBUS, косилка FC 9330 RA формирует валки шириной от 1,80 до 3,60 м, а FC 9830 RA — от 2,20 до 4,00 м. Они легко подбираются кормоуборочной техникой в любых условиях. Кроме того, встроенный инклинометр (стандартное оснащение) позволяет регулировать скорость лент транспортера для формирования валка, который всегда отцентрирован и симметричен.



### Укладка валков по Вашему усмотрению

Косилку легко адаптировать под свои потребности: можно укладывать валок по центру или даже работать с приподнятым транспортером — управление осуществляется из кабины через терминал ISOBUS. При работе с поднятым транспортером скошенная масса может укладываться за два прохода, со среза 18,00 м на 12,00 м, чтобы облегчить сгребание 4-роторными граблями.



ПРЕИМУЩЕСТВО KUHN

### Высокоэффективное, легко регулируемое плющение

Новая плющилка с металлическими пальцами облегчает конструкцию машины. В сочетании с пластиной для повторной переработки (стандартное оснащение) она предотвращает потерю растительной массы и обеспечивает качественное плющение. Редуктор с двухступенчатым переключателем позволяет управлять плющилкой на более низкой скорости для бережной обработки самых деликатных культур.



### Новая конструкция системы LIFT-CONTROL для превосходного копирования рельефа участка

Превосходное копирование рельефа обрабатываемого участка возможно благодаря новой гидропневматической подвеске, которая позволяет регулировать давление на почву из кабины. Эта эксклюзивная система защищает режущий брус при столкновении с препятствиями. Верхний (30 см) и задний (17°) клиренс в сочетании с поднятием передней части режущего бруса позволяют защитить режущие рабочие органы.



### Эффективная гидравлическая система в стандартной комплектации

Косилка имеет независимый гидравлический контур для привода лент. Исключается риск перегрева масляного контура трактора, а также повышается скорость реакции гидравлических функций трактора. Функции блоков косилки управляются через подключение к цепи измерения нагрузки. Благодаря этому для подключения машины требуется всего несколько соединений.



### Легкий доступ к задней части трактора

Передние защитные кожухи автоматически складываются, обеспечивая легкий и безопасный доступ к задней части трактора! Их также можно убрать для облегчения доступа, когда машина в разложенном состоянии. Косилку можно хранить в вертикальном положении.

# РЕШЕНИЯ KUHN ISOBUS: СОВМЕСТИМОСТЬ С ISOBUS НА FC 9330 RA И FC 9830 RA

Электронные компоненты крайне важны для обеспечения эффективности и комфорта эксплуатации косилок-плющилок FC 9330 RA и FC 9830 RA.

## ISOBUS: все под контролем

Электронные компоненты крайне важны в обеспечении эффективности и простоты эксплуатации косилок-плющилок FC 9330 RA и FC 9830 RA.

**Удобный и практичный интерфейс**
Рабочий экран интуитивно понятен и прост в использовании. Оператор может быстро настраивать параметры и контролировать производительность машины.

**Управление модулями косилки**
Модулями косилки можно управлять с терминала, поднимая и опуская их одновременно или по отдельности. Простым нажатием кнопки GO-END выполняется порядок действий на поворотной полосе: фронтальная косилка и задние блоки поднимаются и опускаются в заданной последовательности, которую легко изменить.

**Управление транспортерами**
Скорость транспортера, смещение, подъем и опускание контролируются с помощью терминала или джойстика AUX-N. Также возможно скашивание по левую/правую сторону от машины, при этом одна лента находится в положении формирования валков, а другая — в положении широкой укладки, что позволяет собирать массу с ширины 18 м. Валки легко подбирать с помощью 4-роторных граблей.

**Управление давлением косилки на почву**
Давление косилки на почву регулируется прямо из кабины в зависимости от рабочих условий и скорости. При этом снижается энергопотребление и износ.

**Функция AUX-N**
Благодаря сертификации AEF AUX-N возможно использование дополнительных органов управления, таких как джойстик CCI A3. Это позволяет оператору просматривать все функции управления машиной непосредственно на сенсорном экране и выбирать нужную функцию в нужный момент.

**Складывание/раскладывание**
Одним нажатием на терминале ISOBUS или джойстике запускается автоматическая последовательность складывания или раскладывания косилки-плющилки. Оператор работает в полной безопасности, экономя время при переводе машины в транспортное положение.

**Счетчики площади**
Возможность точно контролировать обрабатываемую территорию облегчает управление работами.

Дополнительные функции еще больше повышают практичность.

**Управление участками:** помимо **отображения уже скошенных площадей**, встроенная функция TC-SC автоматически управляет подъемом и опусканием косилочного модуля и передненавесной косилки с помощью GPS.



# Терминал ISOBUS CCI 60

Сертифицированный AEF терминал ISOBUS CCI 60 упрощает управление машинами. Цветной сенсорный экран облегчает ввод параметров и доступ к страницам меню. Поскольку это ISOBUS, то он напрямую подключен к кабине. В противном случае можно использовать жгут проводов аккумулятора.




**CCI 60:**
**Простой и доступный терминал ISOBUS**
На экране размером 14,5 см (5,7 дюйма) отображаются основные параметры машины и другая важная информация. Кроме программных клавиш, имеется 12 аппаратных клавиш с подсветкой для повышения удобства.

# Терминалы ISOBUS CCI 800 и CCI 1200

Терминалы ISOBUS CCI 800 и 1200 сертифицированы AEF. Их отличительные особенности — эффективность, визуальная составляющая и универсальность. Оцените возможности интуитивного управления машиной благодаря увеличенному антибликовому сенсорному экрану, который одновременно отображает всю важную информацию, позволяя также подключать джойстик управления и видеокамеру.




**CCI 800:**
**Компактный терминал ISOBUS**
На экране диагональю 20,3 см (8 дюймов) отображаются основная информация о машине и значки сбоку. Щелкните мини-изображение, чтобы отобразить его в большом размере.




**CCI 1200:**
**Вся информация на одном экране**
За счет экрана 30,5 см (12,1 дюйма) возможно отображение всей важной информации. Предусмотрены различные форматы отображения: уменьшенное/увеличенное представление, отображение двух универсальных терминалов (UT).

**С джойстиком CCI A3 все под рукой**
Управляйте своей машиной с помощью джойстика ISOBUS CCI A3. Просматривайте и выбирайте нужную функцию в нужный момент с помощью различных значков на цветном сенсорном экране. Использование этих удобных инструментов упрощает работу.



# MyKUHN

## ПРЯМАЯ ДОРОГА К УСПЕХУ!

**MyKUHN — это онлайн-портал компании KUHN. Присоединяйтесь сейчас и узнайте, как эксклюзивные услуги MyKUHN позволят максимально упростить управление парком вашего оборудования KUHN, особенно для заготовки сена и силосования.**
**Адрес сайта: mykuhn.kuhn.com**

## Управляйте парком машин

**Все необходимые инструменты онлайн, чтобы полностью реализовать потенциал машин KUHN!**
Просто войдите в систему, чтобы управлять всеми своими агрегатами KUHN, получив прямой доступ к запасным частям и руководствам по эксплуатации.

**Оригинальные запасные части**
С помощью сервиса MyKUHN можно искать детали по номеру или непосредственно через электронный каталог KUHN. Сделать это очень просто. Можно узнать о наличии нужной детали у дилера и разместить заказ.

**Руководства оператора**
Укажите свои агрегаты в разделе «Мой парк», чтобы найти необходимое руководство. С портала MyKUHN можно загрузить файл для печати. MyKUHN сообщит вам, когда будет необходимо обновить агрегат. После этого вы можете связаться со своим дилером. Вы будете проинформированы вовремя!



# Добейтесь максимальной производительности своих машин

**Оптимизируйте настройки агрегата**
Получайте доступ ко всем настройкам и информации о техобслуживании, когда это необходимо, и оптимизируйте производительность.

**Отправляйте технологическую карту в один клик**
Установите KUHN EasyTransfer на свое устройство и отправляйте технологические карты на машины через платформу Agrirouter. Этой возможностью скоро можно будет воспользоваться на портале MyKUHN.

## Эксклюзивные новости от специалистов

MyKUHN обладает огромным количеством информации с высокой практической пользой! Получите информацию о новых машинах и оборудовании KUHN, ознакомьтесь с отзывами клиентов KUHN, получите агрономические и технические консультации от наших экспертов и узнайте все о ноу-хау KUHN.




**Познакомьтесь с сервисом, который позволяет регулировать норму внесения в зависимости от местонахождения на участке**
Приложение KUHN EasyMaps позволяет вручную регулировать норму внесения, просматривая технологические карты и отслеживая свое местонахождение в поле на экране смартфона.

## И многие другие полезные функции...

**Участвуйте в мероприятиях**
Получайте уведомления, когда дилеры компании KUHN организуют мероприятие вблизи Вашего хозяйства, а также о других важных событиях.

**Экономический эффект от предложений для агрегата**
Получите эксклюзивные предложения по финансированию запчастей и машин KUHN.

**Оставайтесь на связи**
Находите и сохраняйте дилеров, с которыми предпочитаете работать, чтобы можно было связаться с ними в любое время.

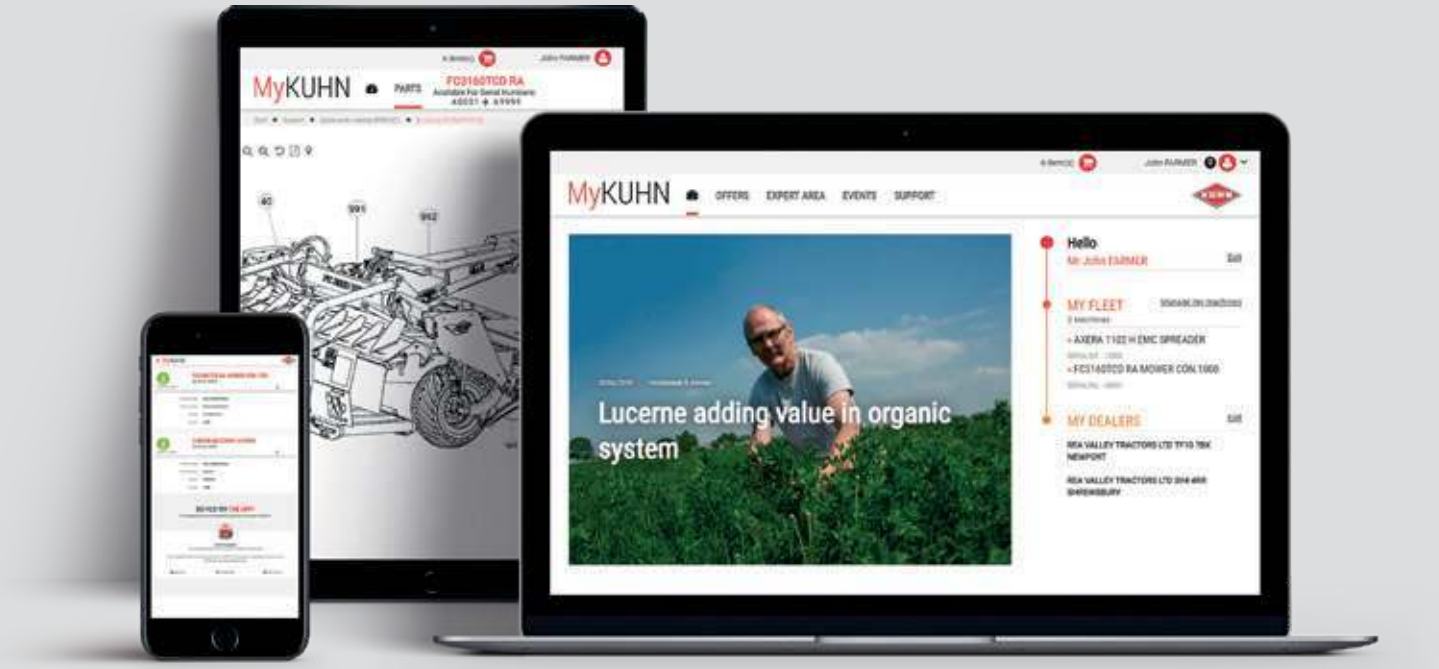

## Технические характеристики

| | 3123 F | 3125 F | 3525 F | 2811 | 3111 | 3511 |
|---|---|---|---|---|---|---|
| Рабочая ширина на косилочный модуль (м) | 3,10 | | 3,50 | 2,67 | 3,10 | |
| Возможная рабочая ширина при комбинировании (м) | - | | | 5,55* | 5,98* | |
| Перекрытие между передним/задним блоками (см) | 29 - 44 - 55 (GMD 8730)<br>30 - 50 (GMD 9530) | | 50 - 70 (GMD 9530) / 30 - 50 (GMD 10030) | | | 22–41<br>45–64 |
| Ширина валка (м) ** | 1,30 - 1,40 | 1,00 - 1,20 | | 1,70 | 2,30 | 2,80 |
| Формирование валка | 2 валкообразующих колеса | 2 приводных шкива | | 2 валкообразующих колеса | 1 наружное валкообразующе е колесо | |
| Навесное устройство | 3 точки — категория 2 | | | | | |
| Частота вращения ВОМ (мин$^{-1}$) | 1000 | | | 540 | 540 или 1000 | |
| Муфта свободного хода | Встроена в бо | | | | | |
| Режущий брус/система крепления ножа | | | | | | |
| Количество дисков с защитными юбками, изготовленных из упрочненной стали | 7 | | 8 | 6 | 7 | |
| Система защиты | | | | | | |
| Подвеска | Пружинная | | | | | |
| Адаптация к рельефу поля | Шарнирное сочленение маятникового типа | Поворотные штанги с вертикальным ходом | | | | |
| Транспортная ширина (м) | 3,00 | 2,99 | 3,48 | 1,70 | | |
| Транспортная высота (м) | - | | | | | |
| Боковые ограждения | Мягкие боковые кожухи FLEXPROTECT | | | Бо ковой защ | | |
| Хранение агрегата | Гориз | | | | | |
| Осветительные приборы и сигнальные устройства | | | | | | |
| Минимальная мощность ВОМ (кВт/л. с.) | 32/43 | | 36/49 | 27/37 | 32/43 | |
| Требуемое гидравлическое оборудование трактора | - | 1 клапан одностороннего действия | | 1 клапан односторонне го | | |
| Требуемое электрическое оборудование трактора | 1 7-конт | | | | | |
| Приблизительная масса (кг) | 745 | 1105 | 1180 | 845 | 900 | 950 |

◆ стандартное оборудование ◇ опция — не предусмотрена *С рычажной системой в минимальном по ложении перекрытия. До




## KUHN PARTS

**Созданы, чтобы бросить вызов времени.** Собственные литейные цеха и кузница, оснащение производства по последнему слову техники, - KUHN имеет все активы для производства надежных и долговечных запасных частей. Доверьтесь качеству и опыту производителя: отделы логистики и послепродажного обслуживания техники созданы во всех странах мира, чтобы предложить Вам быстрое и эффективное решение.

| 3511 RS | 4011 | 4411 | 3515 | 4015 | 8730 | 9530 | 10030 | 9530 RV |
|---|---|---|---|---|---|---|---|---|
| 3,51 | 3,95 | 4,35 | 3,50 | 3,95 | - | | | |
| 6,38* | 6,83* | 7,23* | 6,83* | 6,65* | 8,80 - 8,50 - 8,30 | 9,53 - 9,13 | 9,93 - 9,53 | 9,50 - 9,10 |
| в зависимости от сцепки и с передненавесным блоком 3,10 м<br>в зависимости от сцепки и с передненавесным блоком 3,50 м | | | | | 29–44–55 (с переднена-весным блоком 3,10 м) | 30 - 50 (GMD 3125 F) / 50 - 70 (GMD 3525 F) | 30 - 50 (GMD 3525 F) | 30 - 50 (GMD 3125 F) / 50 - 70 (GMD 3525 F) |
| 1,30 | 3,30 | 3,70 | 2,80 | 3,30 | 2 x 2,40 | 2 x 2,80 | | 1,60 - 2,20 |
| 2 валкообразую-щих колеса | 1 наружное валкообразующее колесо | | | | 1 наружное валкообразующее колесо с каждой стороны | | | Валкообразующий шнек |
| | 3 точки — категория 3 | | 3 точки — категория 3N с двумя положениями | | 3 точки — категория 2 | 3 точки — категория 3 или 4N (совместимая автосцепка кат. 3/4N) | | 3-точечный — кат. 3 |
| 1000 | | | | | | | | |
| ковой редуктор | | | | | Встроенные в боковые редукторы | | | |
| OPTIDISC ELITE<br>◆ Крепление системой FAST-FIT | | | | | | | | |
| 8 | 9 | 10 | 8 | 9 | 2 x 7 | 2 x 8 | | |
| Система PROTECTADRIVE | | | | | | | | |
| Масляно-пневматическая подвеска LIFT-CONTROL | | | | | | | | |
| Сочленение по типу маятника | | | | | | | | |
| 1,75 | 2,00 | | 2,60 | 2,85 | 2,99 | 2,95 | 3,35 | 2,95 |
| | | | 3,65 | 3,95 | 3,65–3,75–3,90 в зависимости от выбранного значения перекрытия | 3,92 | | |
| итный рукав | Мягкие боковые кожухи FLEXPROTECT | | | | | | | |
| онтально | Располагаются горизонтально или складываются вертикально вверх | | | | | | | |
| ◆ | | | | | | | | |
| 36/49 | 41/55 | 45/61 | 36/49 | 41/55 | 90/122 | 99/135 | 104/141 | 147/200 |
| действия + 1 двухстороннего | | | 1 клапан одностороннего действия с плавающим положением + 1 двухстороннего действия | | 1 клапан одностороннего действия + 1 двухстороннего | 2 клапана двухстороннего действия | | |
| актный разъем | 1 ISO-разъем 7-контактный и 1 ISO-разъем 3-контактный | | | | | | | |
| 980 | 1085 | 1120 | 1100 | 1150 | 1910 | 2300 | 2350 | 3300 |

бавить 20 см в случае передненавесной косилки 3,50 м. ** В зависимости от культуры.

## СЕРВИСЫ KUHN*

**KUHN sos order** — служба по экстренной доставке запасных частей, 24/7**
**KUHN protect+** — Выбор профессионалов!
**KUHN i tech** — Для еще более быстрого ремонта!
**KUHN finance** — Рациональное вложение денежных средств!



* Не все услуги доступны во всех странах. **За исключением 1 января, 1 мая и 25 декабря

## Технические характеристики

| | 3125 DF | 3525 DF | 3125 RF | 3525 RF | 3115 D | 3115 R | |
|---|---|---|---|---|---|---|---|
| Рабочая ширина на косилочный модуль (м) | 3,10 | 3,50 | 3,10 | 3,50 | 3,10 | | |
| Рабочая ширина при комбинировании (м) | - | | | | 5,96* (FC 3125) | | |
| Перекрытие между передним/задним блоками (см) | 30-50 (FC 8830/9530) | 50-70 (FC 8830/9530) / 30-50 (FC 10030) | 30-50 (FC 8830/9530) | 50-70 (FC 8830/9530) / 30-50 (FC 10030) | 26-41<br>46-61 | | |
| Ширина валка (м) ** | 1,20 - 2,00 | | 1,40 - 2,00 | | 1,45 - 2,10 | | |
| Навесное устройство | 3 точки — категория 2 | | | | 3 точки катего | | |
| Частота вращения ВОМ (мин$^{-1}$) | | | | | | | |
| Первичный вал отбора мощности | | | | | | | |
| Муфта свободного хода | | | | | | | |
| Режущий брус | | | | | | | |
| Количество дисков с защитными юбками, изготовленных из упрочненной стали | 7 | 8 | 7 | 8 | 7 | | |
| Система защиты | | | | | | | |
| Подвеска | | | | | | | |
| Адаптация к рельефу поля | Поворотные штанги с вертикальным ходом | | | | | | |
| Система плющения | Поворотные стальные пальцы | | 2 полиуретановых вальца SQUAREFLEX | | Поворотные стальные пальцы | 2 полиуретановых вальца SQUAREFLEX | |
| Система широкого разбрасывания | - | | | | | | |
| Транспортная ширина (м) | 2,99 | 3,48 | 2,99 | 3,48 | 2,44 | | |
| Транспортная высота (м) | - | | | | 3,65 | | |
| Боковые ограждения | | | | | | | |
| Хранение агрегата | Горизонтально | | | | Нижнее или вертикальное с дополнит | | |
| Осветительные приборы и сигнальные устройства | | | | | | | |
| Минимальная мощность ВОМ (кВт/л. с.) | 50/68 | 57/77 | 50/68 | 57/77 | 50/68 | 62/85 | |
| Требуемое гидравлическое оборудование трактора | 1 клапан одностороннего действия | | | | 1 клапан односторонн | | |
| Приблизительная масса (кг) | 1320 | 1390 | 1370 | 1455 | 1520 | 1520 | |

◆ стандартное оборудование ◇ опция — не предусмотрена

| 3515 D | 3515 R | 8830 D | 9530 D | 10030 D | 8830 R | 9530 R | 10030 R | 9330 D RA | 9830 D RA |
|---|---|---|---|---|---|---|---|---|---|
| 3,50 | | - | | | | | | | |
| 6,36* (FC 3125) | | 8,73 - 8,33 | 9,53 - 9,13 | 9,93 - 9,53 | 8,73 - 8,33 | 9,53 - 9,13 | 9,93 - 9,53 | 9,30 | 9,70 |
| (FC 3125) (FC 3525) | | 30-50 (FC 3125 DF) / 50-70 (FC 3525 DF) | | 30-50 (FC 3525 DF) | 30-50 (FC 3125 RF) / 50-70 (FC 3525 RF) | | 30-50 (FC 3525 RF) | 42 (FC 3125 DF) / 62 (FC 3525 DF) | 42 (FC 3525 DF) |
| 1,85 - 2,40 | | 2 x 1,45 - 2,10 | 2 x 1,85 - 2,40 | | | | | 1,80 - 3,60 | 2,20 - 4,00 |
| рия 3N | | 3 точки категория 3 или 4N (совместим. автосцепка кат. 3/4N) | | | | | | | |
| 1000 | | | | | | | | | |
| 1 3/8 дюйма — 6 или 21 шлиц с фрикционной муфтой | | | | | | | | | |
| Встроена в боковые редукторы | | | | | | | | | |
| OPTIDISC ELITE | | | | | | | | | |
| 8 | | 2 x 7 | 2 x 8 | | 2 x 7 | 2 x 8 | | | |
| Система PROTECTADRIVE | | | | | | | | | |
| Гидропневматическая подвеска LIFT-CONTROL | | | | | | | | | |
| Шарнирное сочленение маятникового типа | | | | | | | | | |
| Поворотные стальные пальцы | 2 полиуретановых вальца SQUAREFLEX | Поворотные стальные пальцы | | | 2 полиуретановых вальца SQUAREFLEX | | | Поворотные стальные пальцы | |
| ◆ | | | | | | | | | |
| 2,74 | | 2,95 | | 3,35 | - | 2,95 | 3,35 | 3,00 | 3,35 |
| 3,99 | | 3,50 | 3,90 | | 3,50 | 3,90 | | Менее 4 | |
| Мягкие боковые кожухи FLEXPROTECT | | | | | | | | | |
| ельной парковочной стойкой | | Горизонтально или вертикально в сложенном положении | | | | | | | |
| ◆ | | | | | | | | | |
| 50/68 | 62/85 | 140/191 | 154/210 | 162/221 | 140/191 | 154/210 | 162/221 | 154/210 | |
| его действия | | 2 клапана двухстороннего действия (+ 1 клапан двухстороннего действия для гидравлики верхней тяги трактора, дополнительная комплектация) | | | | | | Подключение измерения нагрузки (1× давление; 1× со свободным возвратом; 1× измерение нагрузки) | |
| 1600 | 1600 | 3030 | 3210 | 3260 | 3150 | 3330 | 3380 | 3980 | 4050 |

# MyKUHN

**ПРЯМАЯ ДОРОГА К УСПЕХУ!**

MyKUHN — онлайн-портал для заказчиков. Зарегистрируйтесь сегодня и узнайте, как эксклюзивные сервисы MyKUHN помогут вам более эффективно управлять оборудованием и терминалами KUHN и добиться их максимальной производительности. Войдите в систему с помощью компьютера, мобильного телефона или планшета, чтобы получить доступ к каталогам запасных деталей, технической документации и всевозможным онлайн-сервисам.



## Ознакомьтесь с модельным рядом техники KUHN для уборки сена и силоса




1. Ротационные ворошилки до 17 м - 2 Двухроторные валкообразователи - 3. Валкообразователи с четырьмя роторами - 4. Ленточные валкообразователи с рабочей шириной до 13 м

KUHN SAS - Франция, Эмпас де Фабрик, 4 - Саверн Седекс F-67706
ООО «Кун Восток» - 396002, Воронежская область, Рамонский район, Айдаровское сельское поселение, территория Промышленная, ул. 3-я Промышленная зона, д. 5 - тел. +7 (473) 374-64-46 - www.kuhn.ru

**Официальный дилер в Республике Беларусь**

БЕЛРОСАГРОСЕРВИС

**220088, г. Минск,**
**ул. Антоновская, 14Б**
**Тел.: +375 (17) 248-91-29**
**Факс: +375 (17) 258-89-66**
**E-mail: office@agro.by**
**www.agro.by**

Найдите ближайшего к Вам Дилера на сайте www.kuhn.ru

Информация, представленная в данном проспекте, носит описательный характер и не является офертой. Наше оборудование произведено в соответствии со стандартами безопасности тех стран, в которые оно поставляется. Для лучшей наглядности некоторые устройства в проспекте изображены в нерабочем положении. Перед вводом оборудования в эксплуатацию все устройства **должны быть** установлены, подключены и настроены в соответствии с инструкцией по сборке и эксплуатации. СОБЛЮДАЙТЕ ДЕЙСТВУЮЩИЕ ПРАВИЛА ДОРОЖНОГО ДВИЖЕНИЯ, А ТАКЖЕ учитывайте массу, грузоподъемкость и максимально допустимую нагрузку на ось и колеса трактора. Нагрузка на переднюю ОСЬ трактора всегда должна соответствовать правилам страны, в которую поставляется оборудование (в Европе она должна составлять минимум 20% от веса нетто трактора). Мы оставляем за собой право вносить изменения в конструкцию, оборудование или материалы без предварительного предупреждения. Машины и оборудование, представленные в данном проспекте, могут быть защищены как минимум одним патентом и/или являться зарегистрированным промышленным образцом. Торговые марки, указанные в этом проспекте, могут быть зарегистрированы в одной или нескольких странах.

В целях защиты окружающей среды настоящий буклет напечатан на бумаге, отбеленной без использования хлора.
Напечатано во Франции - 920 540 RU - 04.26 - Copyright 2025 KUHN

Фронтальные и задненавесные дисковые косилки

# GMD 10 - GMD 100 - GMD 105
# GMD 100 F - GMD 1021 F COMPACT













## Оглавление


**04–05** **Просто великолепные корма!**

**06–07** **Режущий брус серии 100**
Образцовая косилка

**08–09** **Режущий брус OPTIDISC ELITE**
Оптимальный срез

**10–11** **GMD 100 F — GMD 1021 F COMPACT**
Универсальная фронтальная косилка

**12–13** **GMD 100 F**
Высокое качество кормов

**14–15** **GMD 1021 F COMPACT**
Фронтальная косилка для горных условий

**16–17** **GMD 10**
Простая конструкция, превосходное качество кошения

**18–21** **GMD 100**
Надежные косилки, справляющиеся с постоянно возрастающей интенсивностью работ

**22–23** **GMD 105**
Забудьте про неровную местность

**24–25** **GMD 10 — 100 — 105**
Чистые корма и идеальная структура валков

**26–27** **Технические характеристики**

GMD

Фронтальные и ззадненавесные дисковые косилки

# БОЛЕЕ 50 ЛЕТ ОПЫТА!

СЕГОДНЯ ВСЕ ВЫСОКОПРОДУКТИВНЫЕ ХОЗЯЙСТВА ОСОЗНАЮТ ВАЖНОСТЬ КАЧЕСТВА ОСНОВНЫХ КОРМОВ ДЛЯ СВОЕГО ПОГОЛОВЬЯ. ВСЯ ДОПОЛНИТЕЛЬНАЯ ЭНЕРГИЯ, СОДЕРЖАЩАЯСЯ В КОРМАХ, СПОСОБСТВУЕТ ПОВЫШЕНИЮ ПРОДУКТИВНОСТИ И УВЕЛИЧЕНИЮ ПРИБЫЛИ.



КАК ПОЛУЧИТЬ КОРМА НАИВЫСШЕГО КАЧЕСТВА?
Вы можете быть уверены в том, что используемые технологии обеспечивают чистый сбор кормов, исключают необходимость повторного скашивания и сохраняют травяной пласт. Внедрены различные функции для оптимизации давления на грунт и транспортировки.

КАК ЭКОНОМИТЬ ВРЕМЯ И ПОДДЕРЖИВАТЬ НАДЛЕЖАЩИЙ УРОВЕНЬ ЭКСПЛУАТАЦИИ БЕЗ ЛИШНИХ ХЛОПОТ?
Наши надежные режущие брусья — залог долговечности и сокращения времени простоя. Важные компоненты, в частности рама крепления, были усилены для повышения устойчивости агрегата.

В ПОИСКАХ ПРОИЗВОДИТЕЛЬНОЙ КОСИЛОЧНОЙ КОМБИНАЦИИ!
Передненавесные косилки идеально подходят для использования в комбинации с другим оборудованием, отличаясь высокой производительностью и повышенной эффективностью.

# КОРМА ИСКЛЮЧИТЕЛЬНОГО КАЧЕСТВА!

При текущем состоянии цен на концентрат и необходимости повышать продуктивность и экономичность при производстве молока и мяса ценность кормов в базовом рационе становится важной как никогда ранее. Кошение — это первый важный этап при заготовке сена и силоса, при этом можно применять разные методы достижения оптимальной питательности кормов. Благодаря учету пожеланий сельхозпроизводителей косилки KUHN позволяют собирать кормовую массу с сохранением всех полезных свойств.

## РЕШЕНИЯ KUHN

Компания KUHN разработала режущие агрегаты, обеспечивающие идеальную и постоянную высоту среза. Для увеличения высоты среза в наличии есть дополнительно устанавливаемые поднятые рамы.

**Специальная конструкция режущего аппарата**
- Ножи со скошенными кромками, установленные на дисковых косилках, дают высококачественный, чистый и равномерный срез.
- Диски овальной формы, а также компактный и обтекаемый профиль режущего бруса сокращают налипание почвы и растительных остатков.

**Вращение дисков во встречном направлении**
Каждая пара дисков вращается навстречу друг другу. Снижение качества кормов в результате двойного среза исключено.

**Безупречное копирование рельефа участка**
- Режущий брус расположен близко к колесам трактора, что позволяет поддерживать высокую скорость адаптации при движении по неровному рельефу.
- Оптимальное крепление подвески обеспечивает идеальную балансировку режущего бруса.
- Точная регулировка давления на грунт предотвращает загрязнение кормов.
- Устойчивость косилки также позволяет оптимизировать рабочую скорость.
- Легкая очистка прохода от валков и развороты на разворотной полосе благодаря гидравлической системе подъема (модели GMD 240–355).





### Срез на правильной высоте

— В корма попадает меньше примесей.
— Правильная высота среза способствует росту ценных кормовых культур (слишком низкое скашивание может привести к росту сорняков и нежелательных видов).
— Урожайность и продуктивность пастбищ повышаются благодаря сохранению побегов, в которых содержатся запасы сахаров растения.



### Чистый и равномерный срез

Необходимо избегать повторного среза, так как он приводит к потере листовой массы и повреждению кормовой культуры, что делает ее более подверженной заболеваниям. Поэтому конструкция режущего бруса и дисков способствует движению кормовой массы в валок и не допускает попадания почвы в кормовую массу.

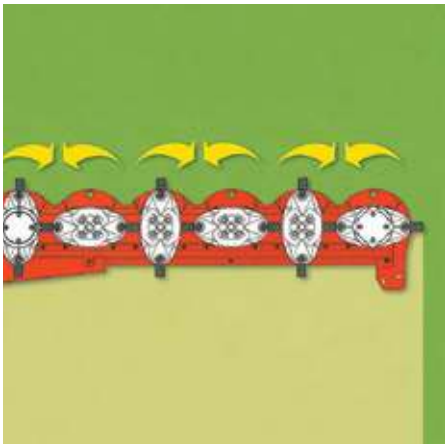

### Трава должна скашиваться, а не измельчаться

Масса должна срезаться только один раз и быстро укладываться в валок. Двойной срез приводит к потерям культур, замедляет повторный рост и увеличивает требуемую мощность трактора.

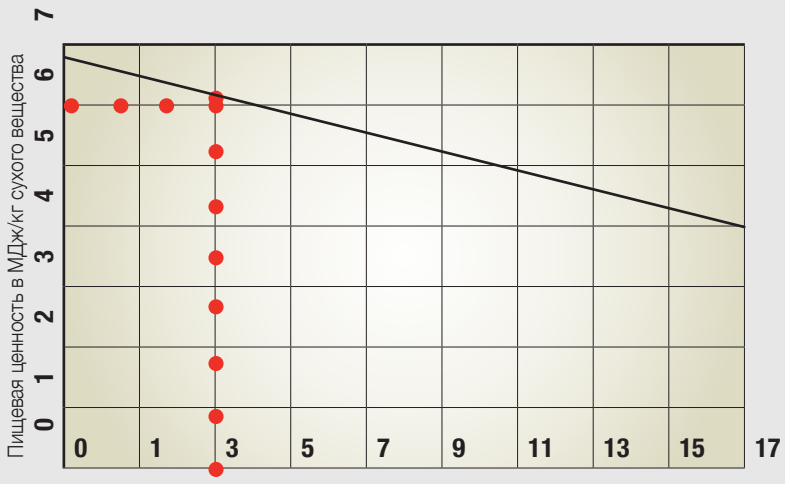


**В лучшем сене уровень содержания примесей не превышает 3 % при среднем уровне энергетической ценности 6 МДж/кг сухого вещества.**

### Сохранение растительного покрова

Чем выше продуктивность лугов, тем больше они подвержены процессам деградации. Поэтому крайне важно сохранять травяной покров, чтобы не допустить развития глубококоренящихся нежелательных видов (щавеля, одуванчика и др.) и попадания примесей в урожай.




### Своевременное скашивание

Своевременная уборка (особенно это касается силоса) гарантирует максимальное сохранение питательной ценности кормов: сахара, белков, минералов и сухого вещества. Поэтому умение максимально использовать короткие промежутки благоприятной погоды именно в момент готовности кормов — важное условие сохранения их качества.

# РЕЖУЩИЙ БРУС СЕРИИ 100: ОБРАЗЦОВАЯ КОСИЛКА KUHN

Обычные косилки внешне могут быть похожи на косилки KUHN. Но более важно то, что находится внутри. Стандарты проектирования и производства KUHN гарантируют долгий срок службы и надежную работу машин. Взгляните поближе на особенности режущего бруса 100.

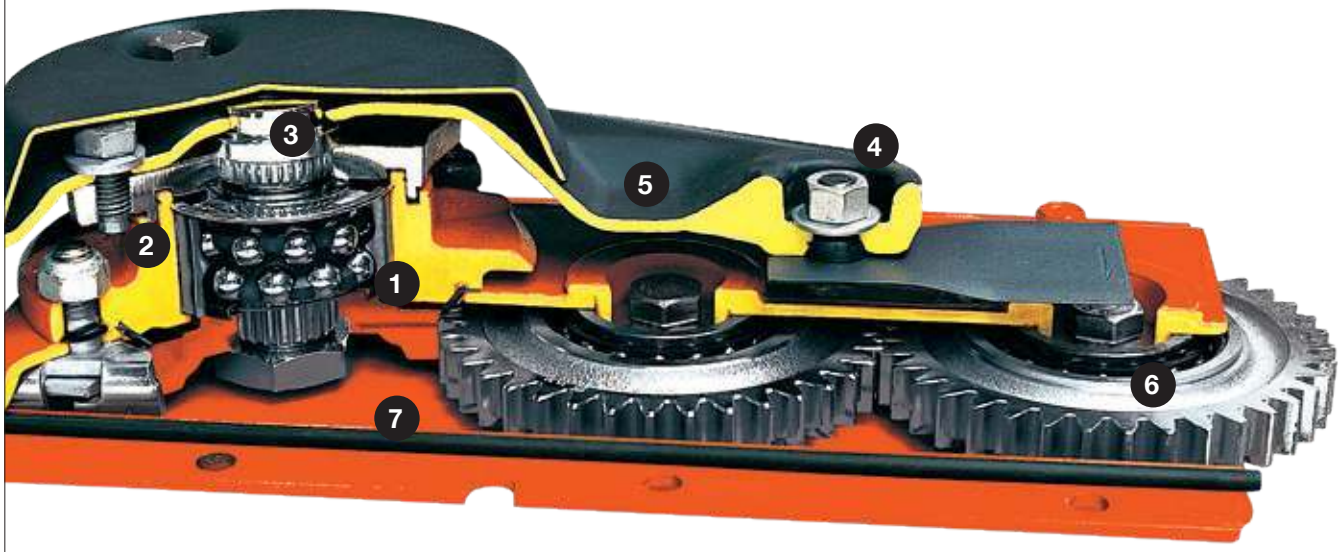


1. **Устойчивость к самым высоким нагрузкам.** Специальные высокопроизводительные подшипники установлены в устойчивых к деформации корпусах.

2. **Увеличенный срок службы.** Подшипники вала-шестерни дисков выдерживают значительные радиальные нагрузки. Такое оптимальное положение более сбалансированно распределяет нагрузку.

3. **Противоударная защита.** Система PROTECTADRIVE предназначена для защиты зубчатой передачи режущего бруса и минимизирует риски простоев в разгар сезона.

4. **Высокая износостойкость.** Детали крепления ножей полностью защищены. Для повышения безопасности к диску приварены стаканы из термообработанной стали.

5. **Минимальные риски износа и деформации.** Крепежные элементы промежуточных шестерней расположены в защитных стаканах из термообработанной стали. Обеспечивается точное центрирование без риска деформации.

6. **Длительная надежность.** Зубчатые колеса большого диаметра изготовлены из высокопрочной кованой стали с усиленными зубьями.

7. **Превосходная герметизация.** В корпусах подшипников режущего бруса применяются высококачественные уплотнительные кольца.



**Минимизация времени простоя**

— Держатели дисков легко устанавливаются и демонтируются. Ремонт выполняется с минимальными затратами и простоями.
— Полная безопасность в случае наезда на препятствие: резьбовые шпильки на кожухах дисков прочно соединены с верхней половиной корпуса.

# СИСТЕМА FAST-FIT ИЛИ БОЛТОВОЕ КРЕПЛЕНИЕ = АБСОЛЮТНО БЕЗОПАСНОЕ КРЕПЛЕНИЕ НОЖЕЙ

Фронтальные косилки GMD 280–310 и дисковые косилки GMD 240–355 могут быть оснащены системой быстрой замены ножей FAST-FIT. На этапе разработки приоритет отдавался тому, чтобы система защиты FAST-FIT была не менее надежна, чем болтовое крепление.



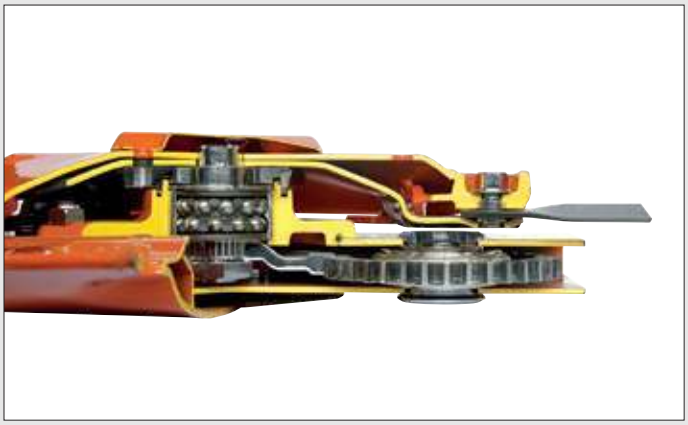

**КРЕПЛЕНИЕ FAST-FIT.**
Позволяет быстро выполнять замену ножей.



**Болтовое крепление**

**3 дополнительные гарантии:**

— На фиксатор ножей постоянно давит мощная пластинчатая пружина.
— Штифты крепления ножей снабжены буртиком для обеспечения дополнительной фиксации.
— Сжатие листовой пружины для замены ножа возможно только в одной точке, когда нож расположен строго по центру над рамой. Таким образом, при вращении диска самопроизвольное отсоединение ножа невозможно. Для снижения расходов штифт крепления ножа может заменяться отдельно от листовой пружины.

Качество среза остается превосходным благодаря компактным размерам режущего бруса и особой форме ножей, которые вращаются непосредственно возле защитных башмаков.



# ОПТИМАЛЬНЫЙ СРЕЗ!

Прибыль в отрасли животноводства напрямую зависит от запасов кормов в силосохранилищах. Основная цель — производить как можно больше мяса или молока при базовом рационе животных, оптимизируя вкусовые качества кормов. Для этого необходимо сохранять стерню растений и сводить к минимуму загрязнение кормов примесями. Режущий брус OPTIDISC ELITE разработан в сотрудничестве с использующими его фермерами, чтобы максимально эффективно использовать потенциал кормов и повысить прибыльность хозяйств. Большая зона перекрытия ножей, уменьшенный угол среза и встречное вращение дисков повышают качество скашивания и обеспечивают эффективную передачу кормовой массы в валок.



**Чистый срез при любых условиях**
Превосходное качество среза гарантировано на различных типах кормовых угодий, включая предгорные районы с сеяными и естественными лугами.
Преимущества:
— диски со специальным профилем,
— большая площадь перекрытия.
Скошенная масса легко отводится, особенно при работе на склонах, благодаря тому, что срез направлен в сторону валка.



OPTIDISC ELITE



**Плавное движение по стеблям**
При работе во влажных условиях вязкая почва может скапливаться перед режущим брусом, но только не в случае с OPTIDISC ELITE!
Он оборудуется специальными башмаками, которые плавно скользят по земле и не травмируют стерню растений. Это еще одно преимущество в пользу качества будущего корма и равномерного среза, особенно при работе в тяжелых условиях.

# ВАЖНЕЙШИЕ ЧАСТИ РЕЖУЩЕГО БРУСА ПОД ЗАЩИТОЙ ЛУЧШИХ В СВОЕМ КЛАССЕ КОМПОНЕНТОВ

Лучшие в своем классе компоненты придают жесткость наиболее важным частям режущего бруса:

— особые держатели дисков с двухрядными радиально-упорными шариковыми подшипниками;
— зубчатые колеса большого диаметра из кованой стали с тремя зацепляемыми зубьями, выполненные с высокой точностью;
— диски с коваными и термообработанными чашами по всей площади поверхности;
— башмаки дисков из обработанной стали с возможностью добавления защитного слоя (привинчиванием);
— система защиты PROTECTADRIVE.



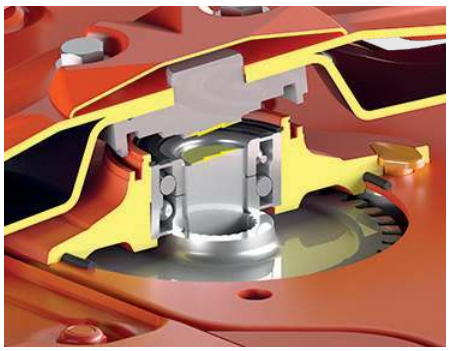

**PROTECTADRIVE: снижение затрат и защита**

При жестком столкновении диска с препятствием вал диска может срезаться над подшипником благодаря тщательно рассчитанной проточке на валу. Шестерни надежно защищены. Менее чем через 15 минут машина снова будет готова к работе, при этом затраты на ремонт весьма незначительны.

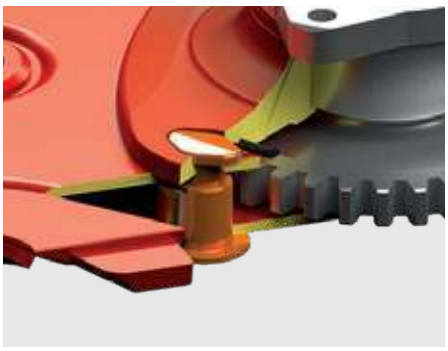

ЭКСКЛЮЗИВНАЯ СИСТЕМА

**Дополнительная прочность в самых важных узлах!**

Дисковые секции крепятся длинными болтами, проходящими через весь режущий брус. Это исключает риск отрыва опор от режущего аппарата в случае удара. С помощью этой высоконадежной системы удерживается шестерня привода дисков, что в итоге снижает затраты на ремонт.



ЭКСКЛЮЗИВНАЯ СИСТЕМА

**Более длительный срок службы агрегата**

Амортизаторы встроены в соединение между режущим брусом и рамой. Препятствия оказывают минимальное влияние на конструкцию машины даже при работе на большой скорости.



**Система крепления FAST-FIT: надежная фиксация ножей**

В стандартном исполнении косилки оснащаются системой быстрой замены ножей FAST-FIT. Мощная пластинчатая пружина постоянно давит на фиксатор ножей, обеспечивая дополнительную защиту механизма. Замена ножей занимает всего несколько минут.



**Свободное вращение ножей**

Для обеспечения повышенного качества среза и длительного срока службы ножи свободно вращаются на 360°.

**GMD 100 F**

# УНИВЕРСАЛЬНАЯ ФРОНТАЛЬНАЯ КОСИЛКА

## GMD 310 F

Восьмидисковая фронтальная косилка имеет рабочую ширину 3,11 м. Четыре валкообразующих барабана являются важным преимуществом: они формируют вспушенный валок и предотвращают его примятие колесами трактора. Косилка GMD 310 F имеет транспортную ширину менее 3,00 м.




## GMD 280 F

Косилка GMD 280 F с семидисковым режущим брусом имеет рабочую ширину 2,80 м.

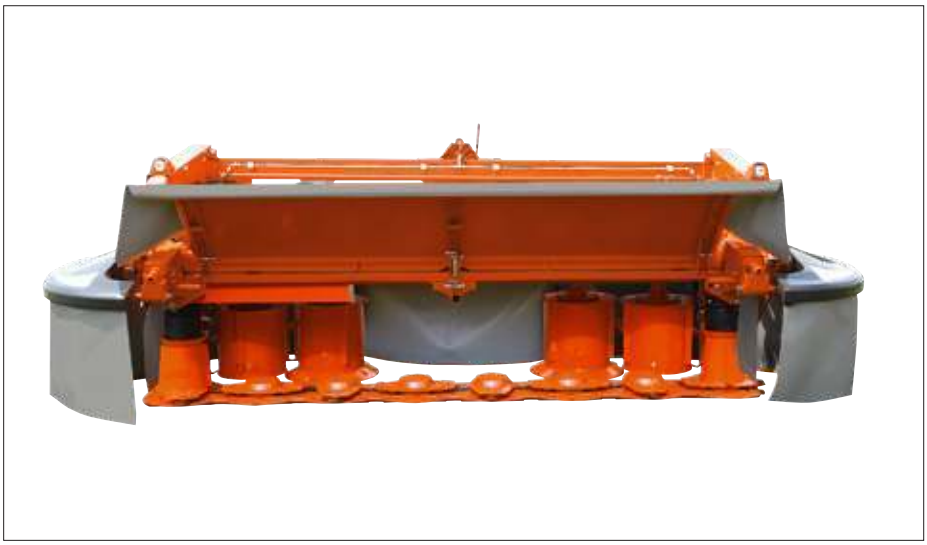

**GMD 1021 F COMPACT**

# КОСИЛКА ДЛЯ ГОРНОЙ МЕСТНОСТИ

## GMD 2721 F - GMD 3121 F

Эти косилки отличаются исключительной легкостью. Они весят 575 и 635 кг при рабочей ширине 2,55 и 3,00 м соответственно.






## РЕЖУЩИЙ БРУС OPTIDISC ELITE

Косилки GMD 2721 F и GMD 3121 F, оснащенные режущим брусом OPTIDISC ELITE, рекомендуется использовать для скашивания разных кормовых культур, произрастающих в гористой местности. Диски спроектированы так, чтобы подавать кормовую массу между колесами трактора и обеспечивать ее эффективное отведение при движении в подъем, под уклон или вдоль склона. Хорошее отведение кормовой массы является залогом чистого среза.

# КАЧЕСТВО КОРМОВ

Запасы корма в силосохранилищах или тюках имеют решающее значение для фермеров, которые хотят поднять рентабельность своих животноводческих хозяйств. Их цель проста: производить как можно больше мяса или молока на основе базового рациона животных.





**Идеально подходит для работы в комбинации**

При использовании в связке с задненавесной комбинацией типа «бабочка» косилки GMD 280 F и GMD 310 F позволяют достичь ширины захвата до 8,80 м. Уменьшенная масса этих фронтальных моделей обеспечивает высокую производительность даже с тракторами средней мощности.

**Как добиться получения вспушенного валка**

Четыре валкообразующих барабана с ременным приводом формируют вспушенные, хорошо проветриваемые и узкие валки, по которым трактор не проезжает колесами. Это облегчает подбор валка пресс-подборщиками и прицепами для кормов, исключая риск загрязнения корма. В особых ситуациях, при уборке тяжелых или длинностебельных кормовых культур, на барабаны можно установить зазубренные металлические планки для улучшения отвода массы назад.

## Повышенная прочность и комфорт

Именно качество запасов, которые хранятся в силосах или тюках, имеет решающее значение для фермеров, которые хотят поднять рентабельность своих животноводческих хозяйств.
Их цель проста: производить как можно больше мяса или молока при использовании базового
кормового рациона.







**Тяговая трапеция: превосходное копирование неровного рельефа почвы**
Режущий блок прикреплен к раме с помощью тяг, что позволяет косилке отклоняться на ±6° влево и вправо, а также перемещаться в диапазоне от –6° до +5° вверх и вниз. Она также обладает функцией вертикального перемещения на 50 см — идеальное решение для превосходного копирования рельефа, сохраняющее чистоту корма в любых условиях эксплуатации.



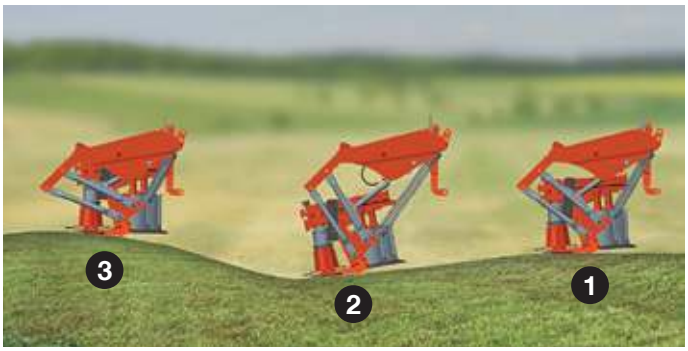


**Адаптированное давление на грунт**
Оптимальное положение пружин подвески на передненавесных косилках серии GMD обеспечивает точную регулировку давления на грунт. Это позволяет эффективно ограничивать давление, оказываемое косилкой на грунт, в любой момент времени. Кроме того, это сокращает износ рамы. Результат: постоянная высота среза, бережное отношение к травяной стерне и отсутствие загрязнений в корме.

**При встрече с препятствием:**
**(1)** косилочный агрегат поднимается наподобие кончиков лыж,
**(2)** проходит над препятствием,
**(3)** автоматически возвращается в обычное положение.

# ФРОНТАЛЬНАЯ КОСИЛКА ДЛЯ ГОРНЫХ УСЛОВИЙ

Была выполнена модернизация компактных фронтальных косилок. Модели GMD 2721 F и GMD 3121 F имеют две рабочие ширины.
Их компактная конструкция и небольшая масса делают их пригодными к применению в гористой местности. Впечатляет то, насколько качественно они производят срез и копируют рельеф почвы при работе на склонах крутизной более 30 %.








**Минимальная масса — максимальная надежность**
Компактная конструкция косилок GMD 2721 F и GMD 3121 F идеально подходит для небольших тракторов. Легкость и накладки башмаков улучшают копирование рельефа почвы. Гармоничная конструкция агрегата позволяет исключить лишнюю массу, при этом сохраняя прочность и устойчивость при работе.

**Точность копирования рельефа участка**
Косилочный аппарат с высокой точностью копирует рельеф почвы благодаря маятниковому шарнирному сочленению с диапазоном хода ±8°. Регулировка давления на грунт осуществляется двумя пружинами, соединенными с трактором, или непосредственно интегрированной подвеской передней подъемной сцепки трактора. Давление на грунт ограничено, что позволяет защитить растительный покров.

## «Идеальный срез при любых условиях.

Было получено множество положительных комментариев об отличном копировании рельефа почвы и качестве среза».

*Источник: немецкий журнал LANDWIRT, 18/2018, с. 63.*











**Два типа соединения**
Косилки могут устанавливаться либо на трехточечную раму, либо на А-образную раму с автосцепкой. В последнем варианте требуется охватываемая ответная часть А-образной рамы.

**Экономия на ремонте**
Чтобы не допустить повреждения агрегата при движении вдоль краев поля или рядом с деревом, предусмотрен гибкий боковой щит FLEXPROTECT, способный восстанавливать свою форму. Он легко снимается без инструментов. Также можно дополнительно установить гидравлический блок дистанционного управления.

**GMD** 16 | 20 | 24 | 28

# ПРОСТАЯ КОНСТРУКЦИЯ, ПРЕВОСХОДНОЕ КАЧЕСТВО КОШЕНИЯ

Серия GMD 10 разработана для небольших и средних фермерских хозяйств. Эти косилки с рабочей шириной от 1,6 до 2,8 м имеют простую конструкцию, которая обладает множеством особенностей, обеспечивающих чистый срез. Все модели оснащены прочным и эффективным режущим брусом серии 100.









**Пружинная подвеска для точного копирования рельефа**
Пружинная подвеска позволяет режущему брусу с точностью копировать рельеф почвы. Натяжение копирующей пружины определяется регулировкой высоты основной рамы с помощью трехточечной подъемной сцепки трактора.

**Шарнирный узел, позволяющий точно копировать рельеф**
Шарнирный режущий аппарат с максимальной точностью копирует рельеф почвы даже при скашивании на склонах и в канавах.

# КАК ОБЕСПЕЧИТЬ ЧИСТОЕ И РАВНОМЕРНОЕ СКАШИВАНИЕ



**Режущий брус мгновенно адаптируется под изменения рельефа**
Расстояние между режущим брусом и задними колесами трактора очень невелико. Это позволяет брусу быстро реагировать на изменения рельефа, сохраняя однообразную высоту среза.



**Полное отведение кормовой массы**
Особая форма дисков способствует быстрому отведению кормовой массы назад. Это предотвращает повторный срез травы. Ножи прикреплены к дискам болтами.



**Идеальное валкообразование**
Валкообразующее колесо установлено за конусом внешнего диска. Оно отделяет скошенную массу от нескошенной, чтобы трактор передвигался по грунту, а не по ранее скошенной массе. Преимущества валкообразующего колеса перед валкообразующим щитком:
— Оно полностью помещается под кожухом.
— Оно не касается земли.
— Повреждения при движении задним ходом или при разворотах исключены.




**Механизм защитного отклонения**
В случае столкновения с препятствием механизм защитного отклонения обеспечивает отклонение косилочного аппарата назад (на угол до 20°!).
Это значительно снижает силу удара. Чтобы вернуть аппарат в исходное положение, достаточно просто движения задним ходом.



**Вал отбора мощности с обгонной муфтой**
Вал отбора мощности (BOM) с обгонной муфтой рекомендуется использовать при креплении косилки на трактор с автоматическим гидравлическим тормозом BOM. Такая обгонная муфта установлена в стандартной комплектации на модели GMD 28.

**GMD** 240 | 280 | 310

# НАДЕЖНЫЕ КОСИЛКИ, СПРАВЛЯЮЩИЕСЯ С ПОСТОЯННО ВОЗРАСТАЮЩЕЙ ИНТЕНСИВНОСТЬЮ РАБОТ

Как наследники проверенных временем косилок KUHN GMD 600, 700 и 800, модели GMD 240, 280 и 310 полностью оправдают ваши ожидания. Они были разработаны для лучшей адаптации к работе в условиях постоянно возрастающей интенсивности, а именно при увеличении площади скашиваемых полей, при возрастании скорости скашивания и увеличении расстояний транспортировки на скорости, зачастую достигающей 40 или даже 50 км/ч.












**Непревзойденное качество скашивания — равномерное копирование рельефа по всей длине режущего бруса**
Более мощная компенсационная пружина обеспечивает работу режущего бруса с оптимальным давлением на грунт на самых разнообразных рельефах.

**Продуманная кинематика для сохранения растительного покрова**
Система подъема и подвески позволяет поднимать режущий брус и внутреннюю раму над землей, используя только гидравлический цилиндр косилки. Это упрощает работу и повышает производительность. При этом трехточечная сцепка трактора остается на одной и той же заданной высоте.

**Широкий диапазон возможностей**
Кинематика косилочного аппарата позволяет выполнять работы на склонах и в канавах под углом наклона до 35° вверх и 25° вниз в зависимости от модели.



**Более плавная работа на разворотных полосах**
Для ограничения подъема косилочного аппарата на разворотных полосах на моделях GMD 240–310 используется **гидравлический отсечной клапан**. Это обеспечивает более плавную работу и снижение механических нагрузок.




**Устойчивость к растущим нагрузкам**
Для повышения устойчивости к нагрузкам при работе и транспортировке на всех моделях серии GMD 100 была внедрена усиленная крепежная рама. Она способна поглощать до 70 % дополнительных нагрузок.



**Рама кожуха**
Конструкция рамы и кожуха обеспечивает надежность в течение длительного времени.

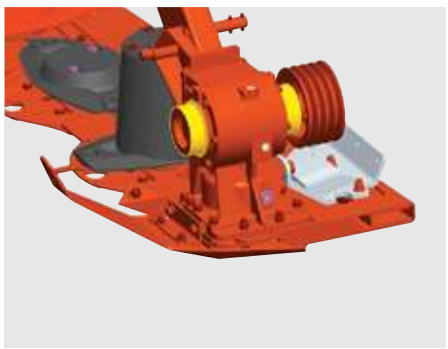

**Шарнирные сочленения с измененной конструкцией**
Основные шарнирные сочленения этих агрегатов были спроектированы заново, чтобы они могли соответствовать предъявляемым требованиям по долговечности: режущий брус оснащен шарнирными сочленениями на бронзовых втулках.

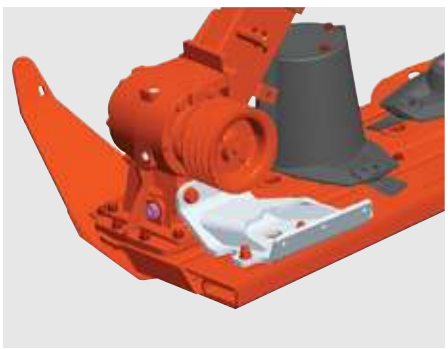

**Усиленное соединение между редуктором и режущим брусом**
Конический редуктор соединен с задним ребром жесткости режущего бруса усилительным кронштейном. Это более чем на 40 % повышает устойчивость бруса к нагрузкам.




**Хороший зазор между скошенными и нескошенными участками**
При скашивании длинностебельных кормовых культур необходимо, чтобы на конце режущего бруса был большой зазор. Большой зазор под кожухом и валкообразующим диском облегчает прохождение кормовой массы и отделение скошенного корма от нескошенного.

# ДОЛГОВЕЧНОСТЬ В ЛЮБЫХ УСЛОВИЯХ

## МГНОВЕННЫЙ ПЕРЕХОД ИЗ РАБОЧЕГО В ТРАНСПОРТНОЕ ПОЛОЖЕНИЕ

**Переключение в транспортное положение из кабины**
Модели GMD 240–310 могут быть дополнительно оборудованы гидравлической системой для перехода в транспортное положение.
Это означает, что переход из рабочего положения в транспортное может быть осуществлен быстро и просто, как никогда ранее. Вы особенно оцените экономию времени при работе на маленьких полях.





## ШИРОКИЙ АССОРТИМЕНТ ДИСКОВ ДЛЯ ЛЮБЫХ УСЛОВИЙ



**Диски системы FAST-FIT**
Косилки GMD 240, 280 и 310 можно оборудовать ножами системы FAST-FIT. Для снижения расходов штифт крепления ножа может заменяться отдельно от листовой пружины. Основной акцент был сделан на том, чтобы система безопасности у крепления FAST-FIT была не хуже, чем при болтовом креплении.



**Стандартные диски**
В зависимости от ситуации и условий эксплуатации крепление ножей болтами может быть оптимальным вариантом. Такие диски могут быть оснащены изогнутыми (стандартная комплектация) или криволинейными ножами.



**Диски повышенной прочности**
Срок службы таких дисков намного превосходит остальные диски. Они адаптированы под интенсивные условия работы. Косилки серии GMD 100 могут оснащаться такими усиленными дисками в стандартной комплектации. В стандартной комплектации предусмотрены изогнутые ножи, а криволинейные ножи могут быть установлены по выбору.

## Сохраните стоимость своей машины для перепродажи!

При встрече с препятствием защитный механизм обеспечивает отклонение косилки назад (на угол до 20°!). Это значительно снижает ударную нагрузку на режущий брус. Чтобы вернуть аппарат в исходное положение достаточно просто движения задним ходом.




# ПРАКТИЧНЫЕ ФУНКЦИИ ДЛЯ ЭКОНОМИИ ВРЕМЕНИ ПРИ РАБОТЕ



**Механизм полуавтоматического натяжения ремней**
Натяжение ремней регулируется в процессе обкатки. Они отличаются простой и точной регулировкой натяжения. А в качестве исключительной особенности техники KUHN, для увеличения срока службы ремней расстояние между шкивами остается неизменным вне зависимости от нагрузки на ремни.



**Все регулируется одним инструментом**
Один инструмент, входящий в комплект косилки, позволяет:
— регулировать копирующую пружину;
— регулировать натяжение ремня;
— заменять ножи (при болтовом креплении).



**Нельзя терять время в период интенсивных полевых работ**
Дисковые косилки GMD 240, 280 и 310 оснащены приводным валом, позволяющим увеличивать периодичность смазки до 100 часов.

# БРОСАЯ ВЫЗОВ НЕРОВНОСТЯМ РЕЛЬЕФА

Для дополнения модельного ряда косилок KUHN были созданы три новые модели. Модели GMD разработаны специально для фермеров, которым требуется более точное копирование рельефа почвы и отвод кормовой массы через заднюю часть на неровных участках и при повторной резке валков. Это стало возможно благодаря новой системе подвески CONSTANT FLOAT и функции прямого контроля (на первом диске режущего бруса). Обладая рабочей шириной от 2,8 до 3,5 м, эти машины могут работать с высокими скоростями при низкой мощности, что делает их идеальным выбором для больших участков. Стоимость эксплуатации снижается, а качество скашивания остается на прежнем уровне.










**Подвеска Constant Float (A)**
Благодаря своей очень большой пружине система подвески косилки может конкурировать с сочленением маятникового типа. Также она обеспечивает превосходную устойчивость машины, поэтому высота среза не меняется даже при высоких скоростях, а расстояние до грунта остается оптимальным. Травяной пласт защищен, даже если он мокрый. Регулировка подвески выполняется быстро и легко: не требуется никаких инструментов.

**Поворотный механизм с максимальным смещением (B)**
Поворотный механизм смещен в крайнее левое положение от машины с отклонением на 22° назад. В случае столкновения с препятствием машина лучше поглощает удары.

**Равномерные валки**
Внешний диск и валкообразующий диск создают четкое разделение между нескошенной кормовой культурой и валками, а также беспрепятственный проход для правого колеса трактора. Валок имеет правильную форму, однороден и удобен для последующего подбора.

## Компактность на дороге

Улучшенную систему креплений можно адаптировать под различную габаритную ширину трактора. Конструкция рамы и приводной системы обеспечивает компактность машины при транспортировке.
Торцевая защита автоматически складывается для сокращения высоты при транспортировке (на моделях GMD 315 и 355). Машина хранится в горизонтальном положении. Если места недостаточно, необходимо использовать дополнительную парковочную стойку (приобретается отдельно) для вертикального хранения под навесом или крышей.



# ПРОСТОЕ ТЕХНИЧЕСКОЕ ОБСЛУЖИВАНИЕ






Косилки GMD оборудованы новой системой прямого контроля **(A)** режущего бруса, которая проходит через первый диск. Благодаря высокому просвету кормовая масса равномерно отводится в заднюю часть машины, особенно на неровных участках или при повторной резке валков. Внешний соединительный элемент **(B)** соединяет режущий брус с защитной рамой для обеспечения прочности, необходимой для интенсивных условий эксплуатации. Доступ к режущему брусу обеспечивается через двойное отверстие на щитке. Выполнять техническое обслуживание гораздо проще, главным образом благодаря возможности сложить переднюю, заднюю и боковые защитные рамы **(C)**.

Ремень оснащен устройством предварительного натяжения, которое позволяет обходиться без ежедневного обслуживания.
Распределение точек смазки также было оптимизировано для сокращения времени технического обслуживания, а их количество уменьшено до двух.
Все остальные точки поворота машины установлены на втулках ORKOT с хромированными осями, которым не требуется смазка.
Сэкономленное на этом время можно потратить на другие работы.

# ЧИСТЫЕ КОРМА И ИДЕАЛЬНАЯ СТРУКТУРА ВАЛКОВ

Корма с высокой энергетической и питательной ценностью должны быть чистыми: без этого не повысить продуктивность поголовья. KUHN предоставляет различные решения для эффективной калибровки валков и соблюдения предъявляемых требований.



**Стандартная комплектация: внешнее валкообразующее колесо для формирования безупречного валка**
За конусом внешнего диска установлено валкообразующее колесо, которое отделяет скошенную массу от нескошенной. Таким образом, правые колеса трактора передвигаются по грунту, а не по ранее скошенной массе. Преимущества валкообразующего колеса перед валкообразующим щитком:
— Оно полностью помещается под кожухом.
— Оно не касается земли.
— Повреждения при движении задним ходом или при разворотах исключены.



**Оборудование: внутреннее валкообразующее колесо для моделей GMD 24 и GMD 240**
На моделях GMD 24 и 240 такое колесо уменьшает ширину валка примерно до 1,50–1,60 м (от 4′11″ до 5′3″).



**Дополнительная комплектация: второй внутренний высокий конус для моделей GMD 28 и 280**
Для уменьшения ширины валка на этих косилках второй плоский диск заменен на высокий конус, который уменьшает ширину валка примерно до 1,70–1,80 м (5′7″ – 5′11″).



**Дополнительная комплектация: внутреннее валкообразующее колесо для моделей GMD 28 и 280**
Внутреннее валкообразующее колесо на моделях GMD 28 и 280, используемое в сочетании со вторым высоким конусом, уменьшает ширину валка примерно до 1,50 м (4′11″).





**Дополнительная комплектация: приподнятые башмаки режущего бруса**
Приподнятые башмаки предназначены для условий работы, в которых требуется увеличенная высота среза до 90 мм (3,54″). Их также целесообразно использовать при кошении во влажных и вязких условиях.



**Дополнительная комплектация: износостойкие башмаки**
Износостойкие башмаки изготовлены для использования на абразивных почвах. Для снижения затрат на техническое обслуживание можно приварить накладки к башмакам для увеличения их срока службы.



**Дополнительная комплектация: внешний соединительный элемент на моделях GMD 10 и 100**
При очень интенсивной эксплуатации на очень неровном грунте соединительный кронштейн усиливает соединение между режущим брусом и рамой кожуха.



**Стандартная комплектация: внешний соединительный элемент на модели GMD 105**
Модели серии GMD 105 в стандартной комплектации оснащены внешним соединительным элементом для соединения режущего бруса с рамой кожуха. Это преимущество в условиях интенсивной эксплуатации, на неровной почве и при скашивании на высоких скоростях.

# ОТЛИЧНАЯ СОВМЕСТИМОСТЬ ТРАКТОРА И КОСИЛКИ



**Стандартная комплектация: возможность смещения**
Для обеспечения полной ширины захвата при креплении косилки на тракторы с изменяемой шириной колеи косилки GMD 240–310 имеют диапазон смещения 50 мм влево и вправо.



**Дополнительная комплектация: увеличенная возможность смещения**
Предусмотрена возможность установить удлиненный левый палец сцепного устройства, который позволяет увеличить смещение на моделях GMD 240–310 на величину до 200 мм (8 дюймов) вправо.



**Возможность использования автосцепки**
Модели GMD 240, 280 и 310 совместимы с креплениями трактора, оснащенными рамой с автосцепкой категории 2. Нужно просто установить дополнительную ось.

## Технические характеристики

| | GMD 280 F | GMD 310 F | GMD 2721 F COMPACT | GMD 3121 F COMPACT | GMD 16 | GMD 20 |
|---|---|---|---|---|---|---|
| Рабочая ширина, м | 2,80 | 3,11 | 2,70 | 3,14 | 1,60 | 2,00 |
| Количество дисков с защитными юбками (термообработанная сталь) | 7 | 8 | 6 | 7 | 4 | 5 |
| Съемные станции подшипников дисков | ◆ | | | | | |
| Режущий брус | Серия 100 | | OPTIDISC ELITE | | ◆ | |
| Защита блока шестерен | ◆ | | | | | |
| Подвеска | Пружинная | | Пружинная или через навеску трактора | | ◆ | |
| Безопасность | — | | | | ◆ | |
| Крепление ножей | Болтовое крепление или система быстрого крепления FAST-FIT | | Система быстрого крепления FAST-FIT | | Болтовое | |
| Средняя ширина валка, м | 0,90 | 1,30 | | 1,50 | 1,10 | 1,40 |
| Внешнее валкообразующее колесо | — | | При помощи внешних дисков с конусами | | ◆ | |
| Угол скашивания | ±6° | | ±8° | | От +35° до –22° (◇ –40° с дополнительным комплектом) | |
| Положение поворота на разворотной полосе | С помощью встроенных цилиндров | | С помощью подъемной сцепки тягача | | | |
| Транспортное положение | — | | | | Вертикальное складывание с помощью ческой бл | |
| Сцепное устройство | Крепление на А-образную раму кат. 2 | | Крепление на А-образную раму кат. 2 или 3-точечную сцепку кат. 1 и 2 | | 3-точечная сцепка кат. 1 и 2 | |
| Возможность использования автосцепки | — | | | | | |
| Ограничитель цепи | ◆ | | — | | ◆ | |
| Частота вращения ВОМ (мин$^{-1}$) | 1000 | | 540 или 1000 | 1000 | ◆ | |
| Первичный приводной вал | ◆ | | | | | |
| Маховик | ◆ | | | | ◇ | |
| Мин. требования к мощности ВОМ (кВт/л. с.) | 28/38 | 32/43 | 27/32 | 37/43 | 15/21 | 19/26 |
| Требуемое гидравлическое оборудование трактора | 1 SA | | — | | 1 S | |
| Масса, кг | 960 | 1010 | 575 | 635 | 420 | 465 |

◆ стандартная комплектация ◇ дополнительная комплектация — отсутствует




## KUHN PARTS

**Созданы, чтобы бросить вызов времени.** Собственные литейные цеха и кузница, оснащение производства по последнему слову техники, - KUHN имеет все активы для производства надежных и долговечных запасных частей. Доверьтесь качеству и опыту производителя: отделы логистики и послепродажного обслуживания техники созданы во всех странах мира, чтобы предложить Вам быстрое и эффективное решение.

| GMD 24 | GMD 28 | GMD 240 | GMD 280 | GMD 310 | GMD 285 | GMD 315 | GMD 355 |
|---|---|---|---|---|---|---|---|
| 2,40 | 2,80 | 2,40 | 2,80 | 3,10 | 2,80 | 3,10 | 3,50 |
| 6 | 7 | 6 | 7 | 8 | 7 | 8 | 9 |
| ◆ | | | | | | | |
| Серия 100 | | | | | | | |
| PROTECTADRIVE | | | | | | | |
| Пружинная | | | | | | | |
| ◆ (с помощью механической блокировки) | | | | | | | |
| крепление | | Система быстрого крепления FAST-FIT или болтовое крепление | | | Система быстрого крепления FAST-FIT | | |
| 1,70 | 2,00 | 1,70 | 2,00 | 2,40 | 2,00 | 2,80 | |
| ◆ | | | | | | | |
| От +35° до –15° | | От +35° до –25° | | От +35° до –30° | От +35° до –25° | | |
| С помощью встроенного гидравлического цилиндра | | | | | | | |
| гидравлического цилиндра с автомати-окировкой | | Вертикальное складывание после складывания защитного кожуха вручную ИЛИ гидравлическое складывание задней части | | | вертикальное складывание до 110° | | |
| 3-точечная сцепка кат. 2 | | | | | | | |
| | | ◇ | | | — | | |
| | | ◇ | | | | | |
| 540 | | | | 540 (◇ 1000) | | | |
| 1 3/8 (6-шлицевой) | | | | | | | |
| | ◆ | | | | | | |
| 23/31 | 27/36 | 23/31 | 27/36 | 30/41 | 27/37 | 30/41 | 34/46 |
| SA | | 1 SA (+1 DA для дополнительного перемещения задней части в транспортное положение) | | | 1 SA | | |
| 544 | 600 | 613 | 659 | 711 | 795 | 845 | 875 |


## СЕРВИСЫ KUHN*

**KUHN sos order** — служба по экстренной доставке запасных частей, 24/7**
**KUHN protect+** — Выбор профессионалов!
**KUHN i tech** — Для еще более быстрого ремонта!
**KUHN finance** — Рациональное вложение денежных средств!



* Не все услуги доступны во всех странах. **За исключением 1 января, 1 мая и 25 декабря

# MyKUHN

**ПРЯМАЯ ДОРОГА К УСПЕХУ!**

MyKUHN — онлайн-портал для заказчиков. Зарегистрируйтесь сегодня и узнайте, как эксклюзивные сервисы MyKUHN помогут вам более эффективно управлять оборудованием и терминалами KUHN и добиться их максимальной производительности. Войдите в систему с помощью компьютера, мобильного телефона или планшета, чтобы получить доступ к каталогам запасных деталей, технической документации и всевозможным онлайн-сервисам.



## Ознакомьтесь с ассортиментом оборудования KUHN для заготовки сена и силосования




1. Компактные передненавесные дисковые косилки - 2. Передненавесные дисковые косилки - 3. Дисковые косилки с горизонтальным складыванием - 4. Передне- или задненавесные барабанные косилки - 5. Триплексные дисковые косилки 6. Триплексные дисковые косилки-плющилки.

KUHN SAS - Франция, Эмпас де Фабрик, 4 - Саверн Седекс F-67706
ООО «Кун Восток» - 396002, Воронежская область, Рамонский район, Айдаровское сельское поселение, территория Промышленная, ул. 3-я Промышленная зона, д. 5 - тел. +7 (473) 374-64-46 - www.kuhn.ru

**Официальный дилер в Республике Беларусь**

БЕЛРОСАГРОСЕРВИС

**220088, г. Минск,**
**ул. Антоновская, 14Б**
**Тел.: +375 (17) 248-91-29**
**Факс: +375 (17) 258-89-66**
**E-mail: office@agro.by**
**www.agro.by**

Найдите ближайшего к Вам Дилера на сайте www.kuhn.ru

Информация, представленная в данном проспекте, носит описательный характер и не является офертой. Наше оборудование произведено в соответствии со стандартами безопасности тех стран, в которые оно поставляется. Для лучшей наглядности некоторые устройства в проспекте изображены в нерабочем положении. Перед вводом оборудования в эксплуатацию все устройства **должны быть** установлены, подключены и настроены в соответствии с инструкцией по сборке и эксплуатации. СОБЛЮДАЙТЕ ДЕЙСТВУЮЩИЕ ПРАВИЛА ДОРОЖНОГО ДВИЖЕНИЯ, А ТАКЖЕ учитывайте массу, грузоподъемкость и максимально допустимую нагрузку на ось и колеса трактора. Нагрузка на переднюю ОСЬ трактора всегда должна соответствовать правилам страны, в которую поставляется оборудование (в Европе она должна составлять минимум 20% от веса нетто трактора). Мы оставляем за собой право вносить изменения в конструкцию, оборудование или материалы без предварительного предупреждения. Машины и оборудование, представленные в данном проспекте, могут быть защищены как минимум одним патентом и/или являться зарегистрированным промышленным образцом. Торговые марки, указанные в этом проспекте, могут быть зарегистрированы в одной или нескольких странах.

В целях защиты окружающей среды настоящий буклет напечатан на бумаге, отбеленной без использования хлора.
Напечатано во Франции - 920 611RU - 06.26 - Copyright KUHN 2026